"2+2"

ПОЛКА

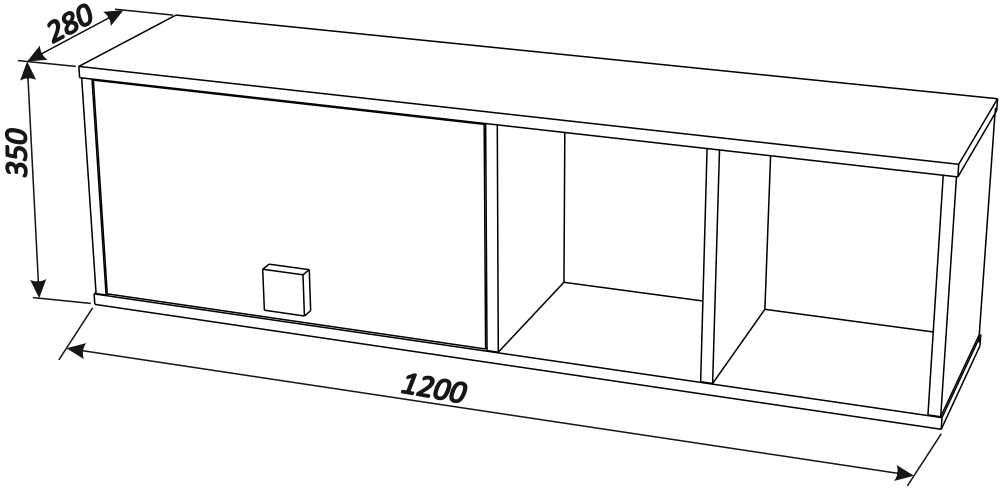

fabrika38.com

ФАБРИКА МЕБЕЛИ 38 ПОПУГАЕВ

Полка
Комплект «2+2»
Руководство по сборке и эксплуатации изделия.

Сборку изделия должен производить квалифицированный сборщик.

1. Назначение изделия.
   Полка предназначена для хранения вещей.

2. Комплектация изделия.

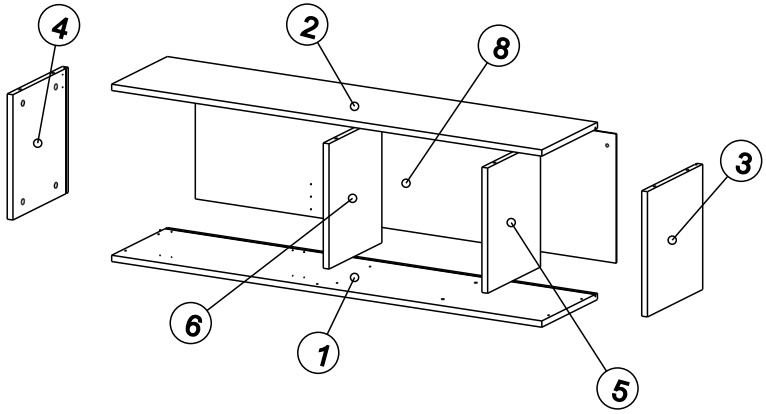

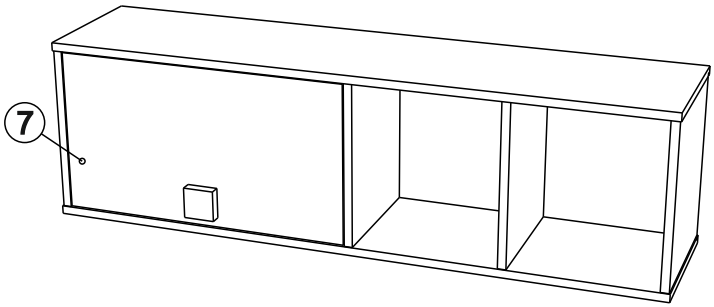

№ дет.	Наименование детали	Длина	Ширина	Толщина	Кол-во
		мм.			
1	Дно	1200	280	16	1
2	Крыша	1200	280	16	1
3	Боковина правая	318	278	16	1
4	Боковина левая	318	278	16	1
5	Перегородка	318	266	16	1
6	Перегородка	318	266	16	1
7	Фасад	314	570	16	1
8	Задняя стенка	328	1174	3	1
					1
	Комплект фурнитуры, паспорт				1

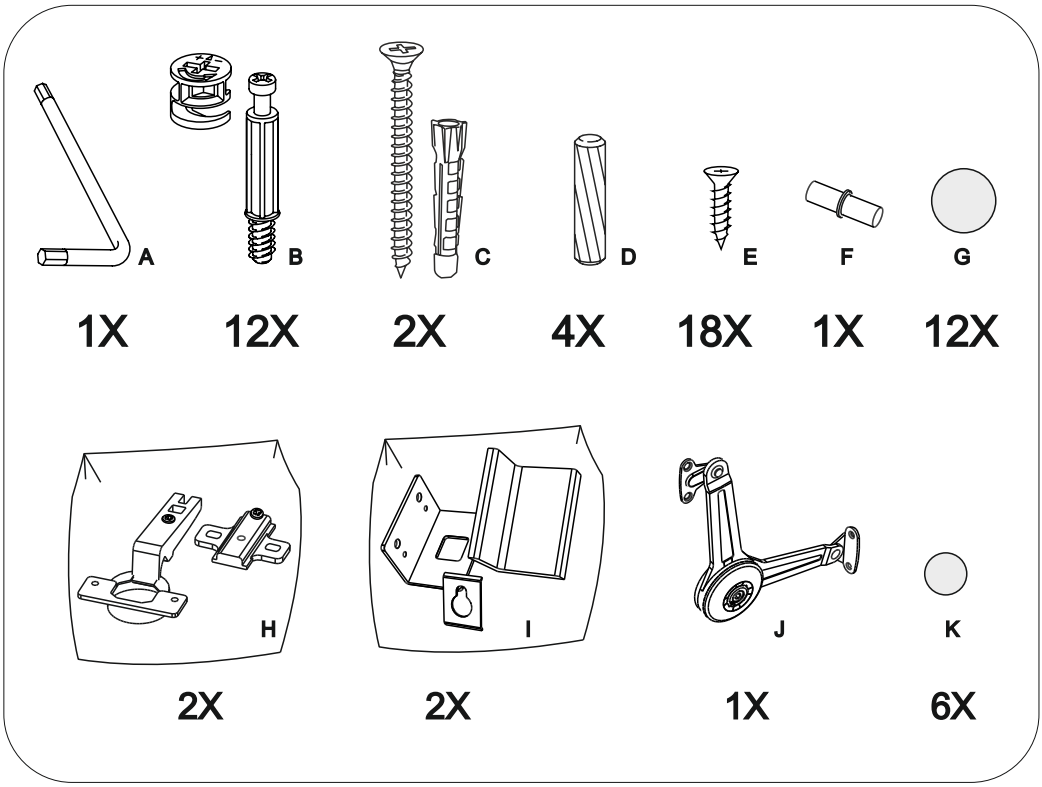
A
B
C
D
E
F
G
1X
12X
2X
4X
18X
1X
12X
H
I
J
K
2X
2X
1X
6X

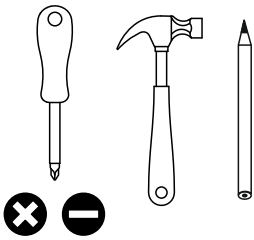

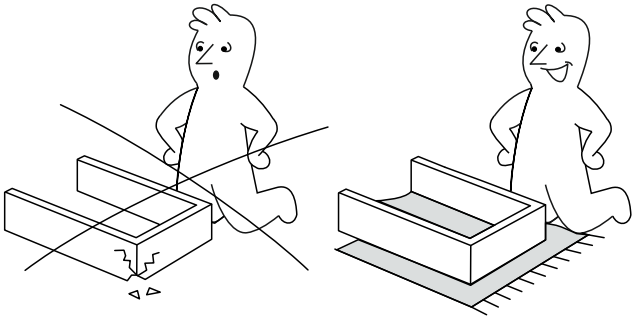

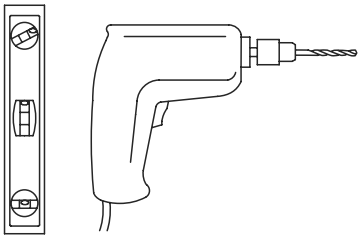

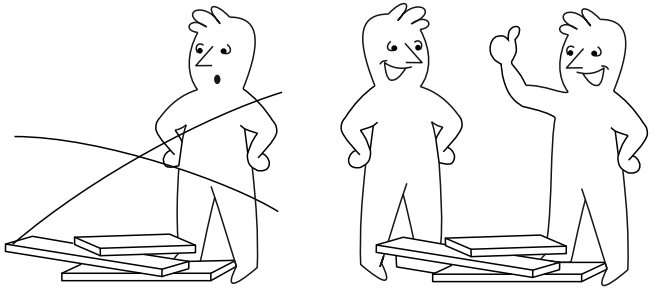

1

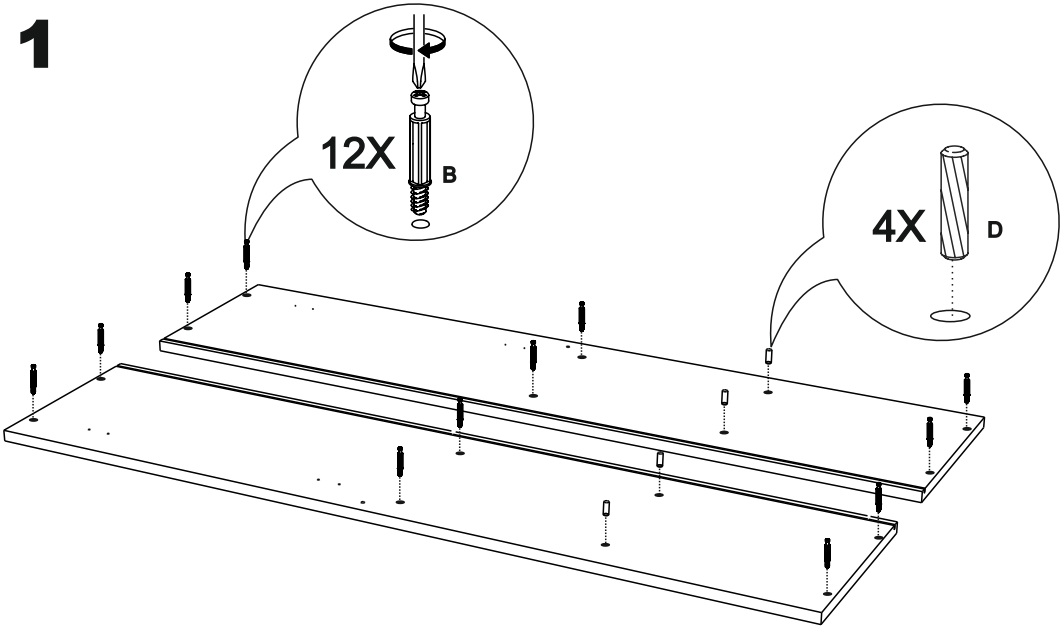

2

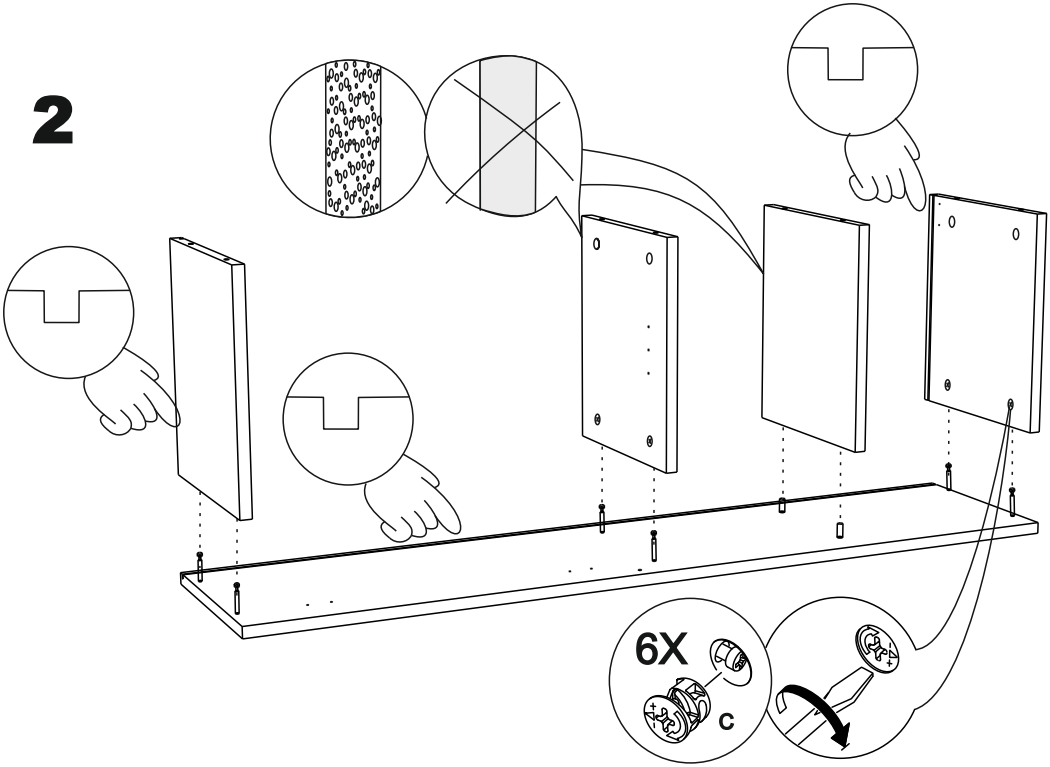

3

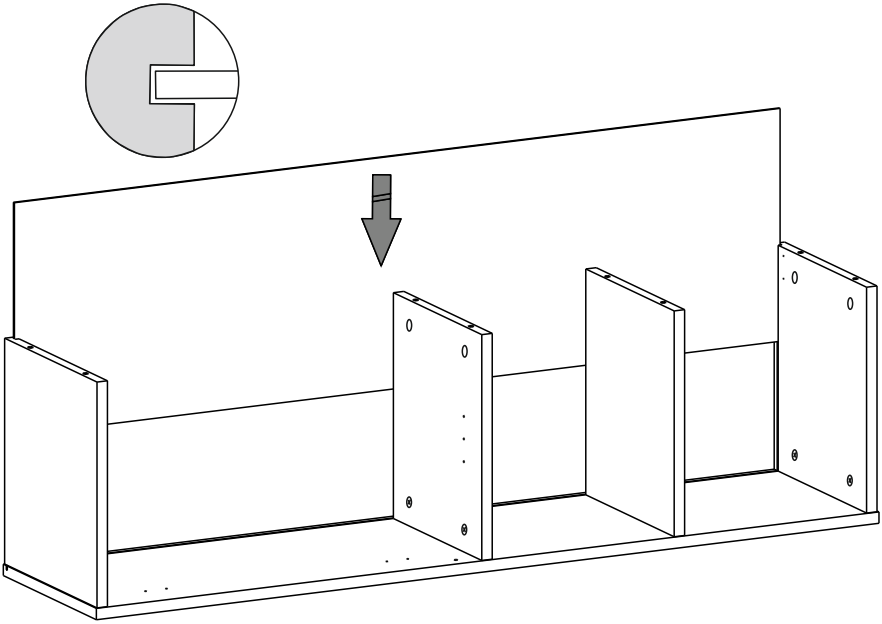

4

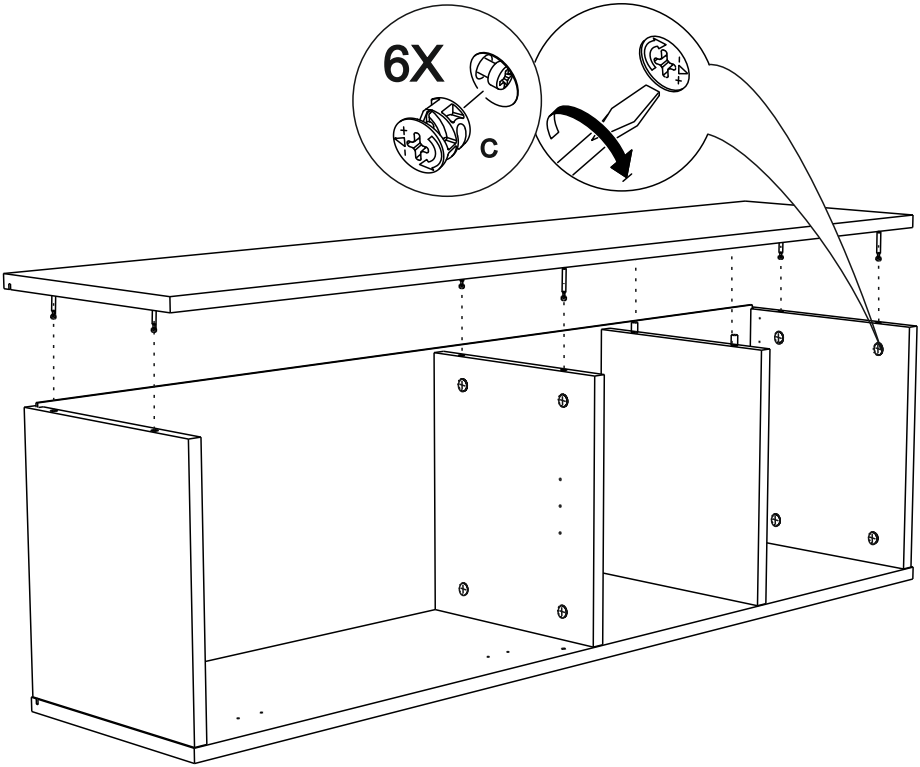

5

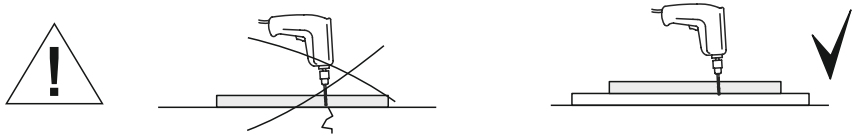

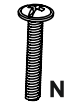

1X

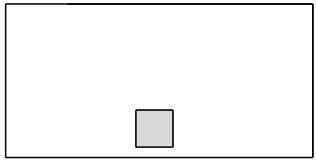

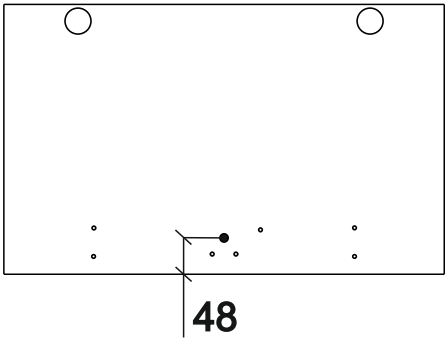

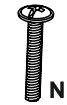

2X

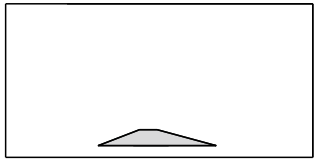

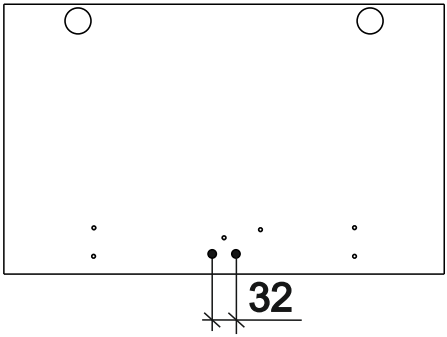

2X

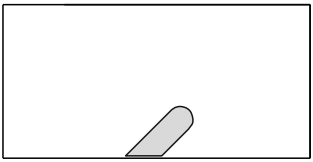

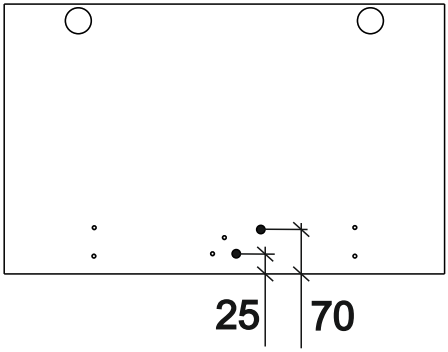

6

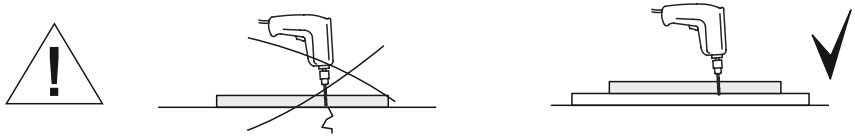

2X

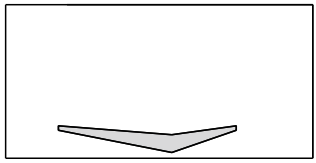

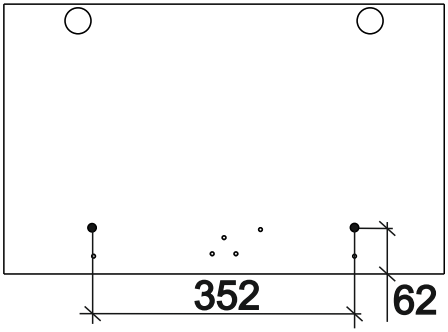

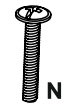

2X

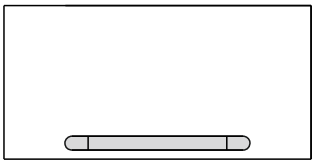

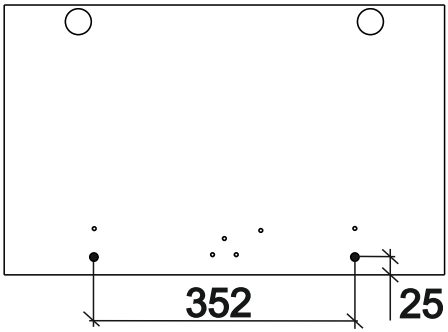

7

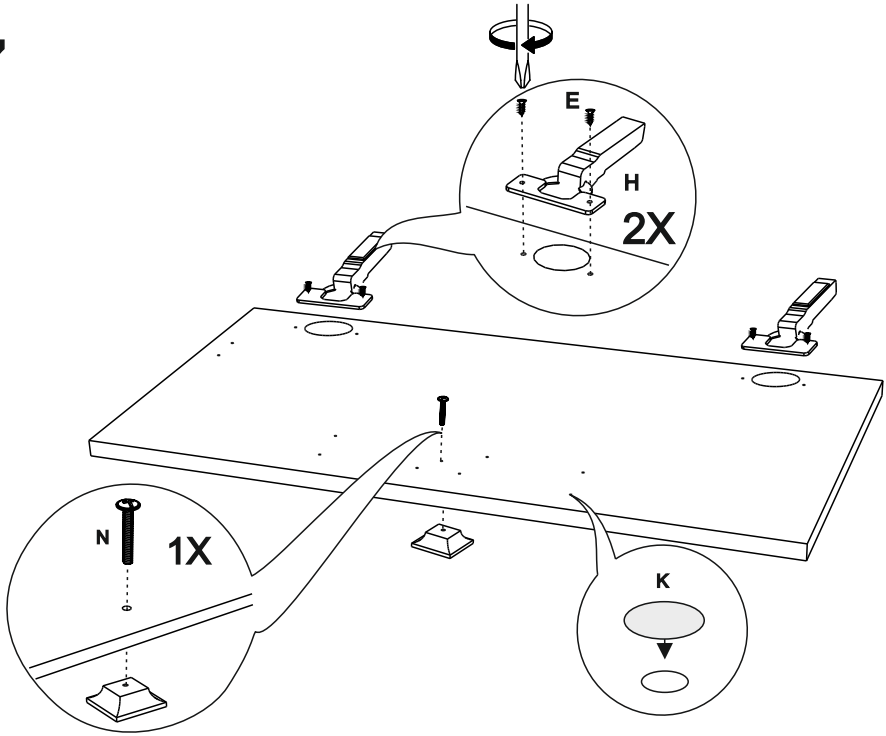

8

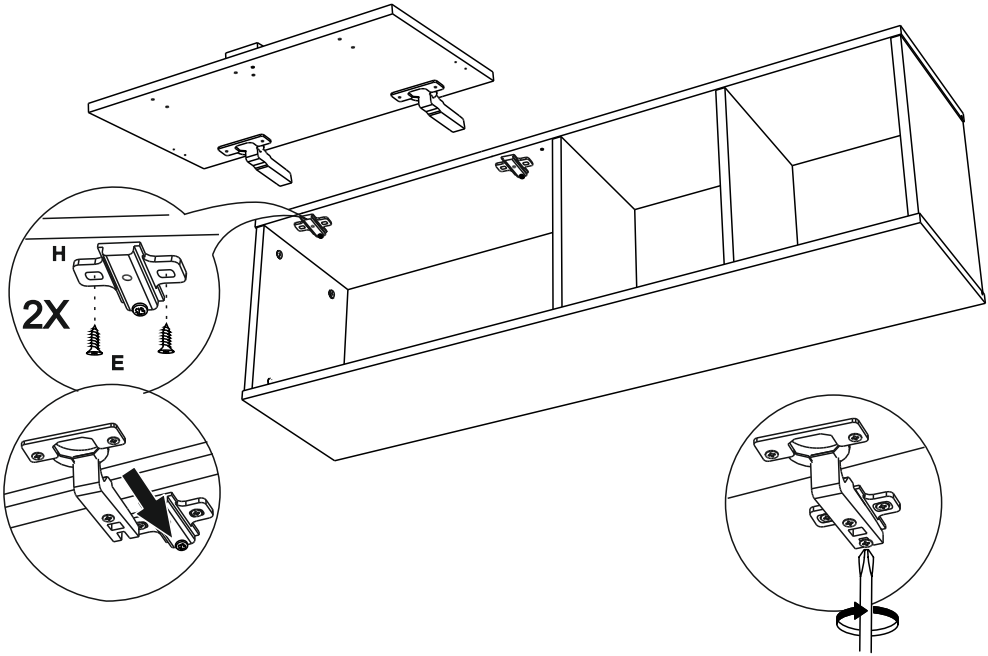

9

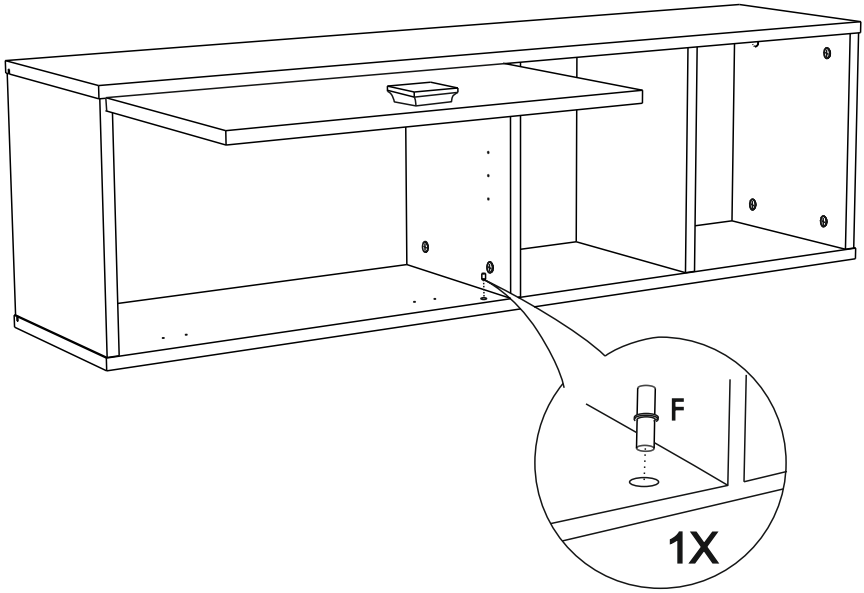

10

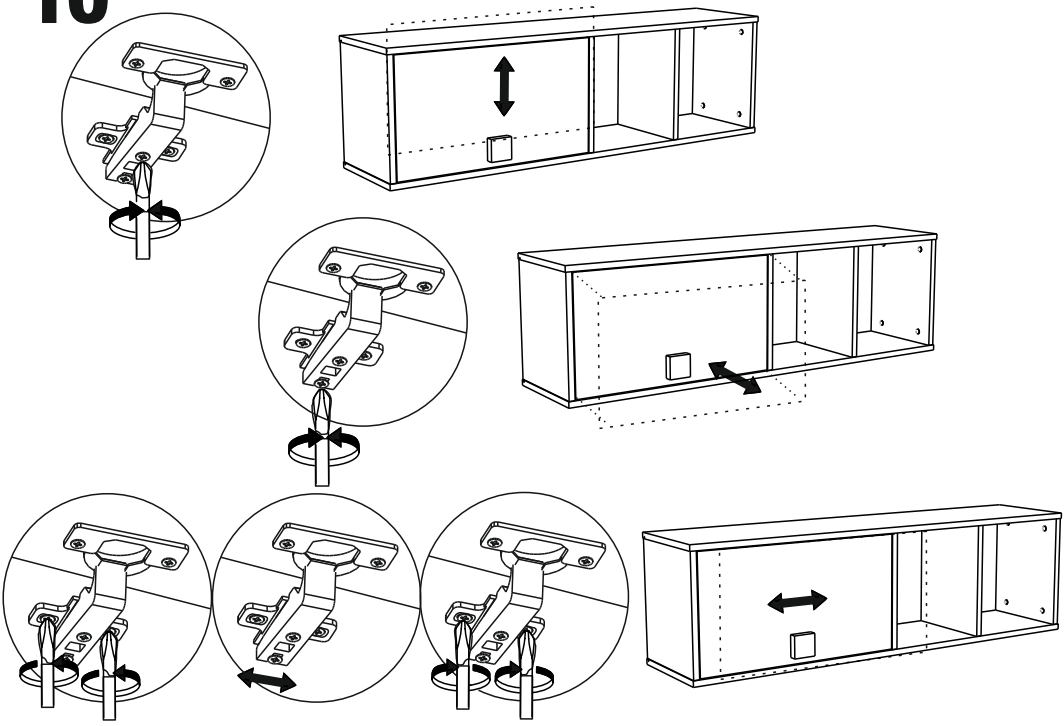

11

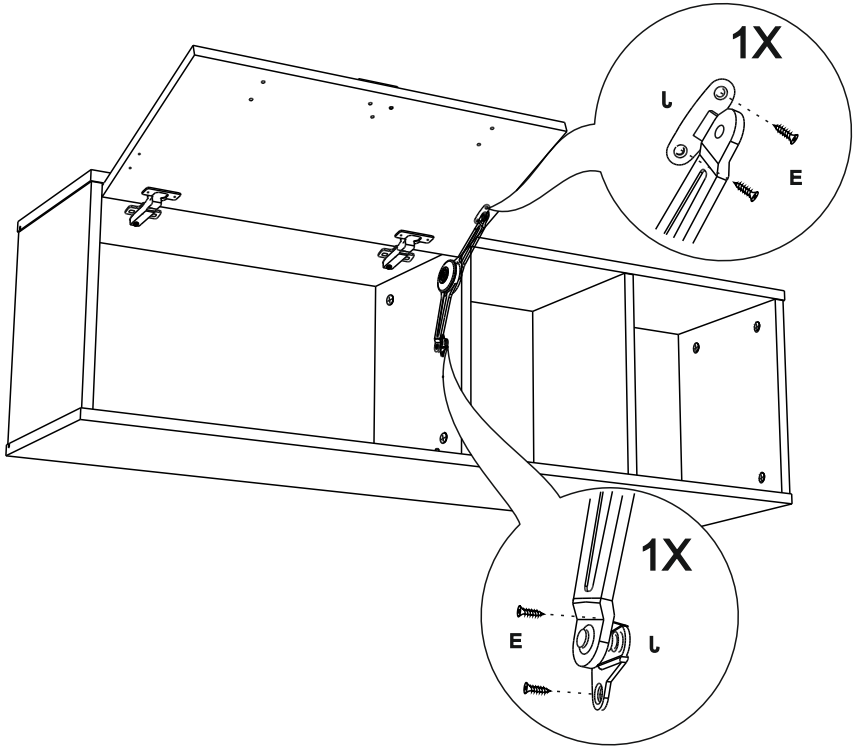

12

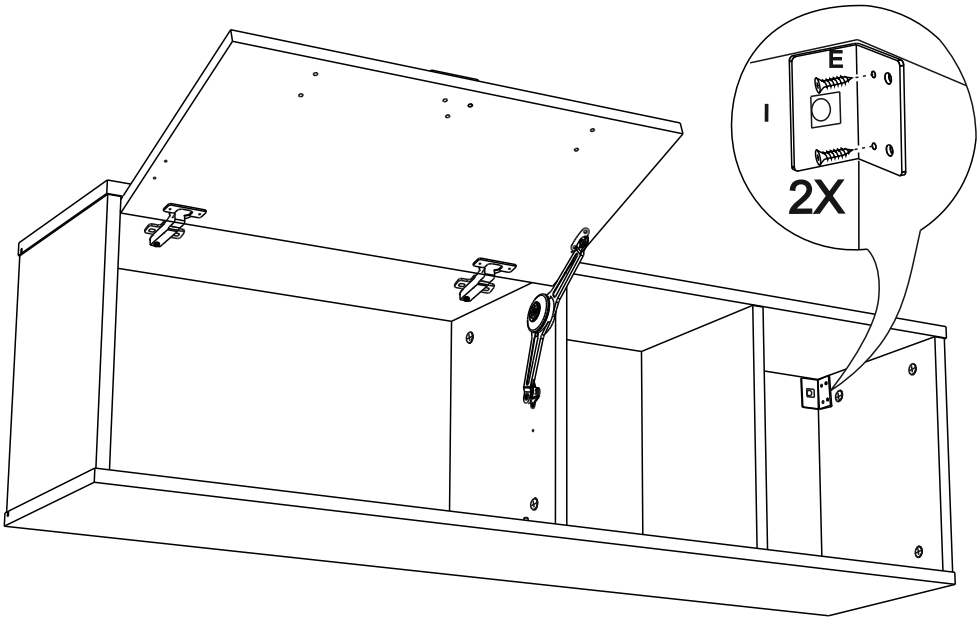

13

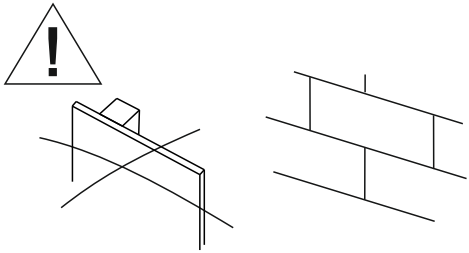

ВНИМАНИЕ!
Крепеж F не предназначен для гипсокартонных стен!

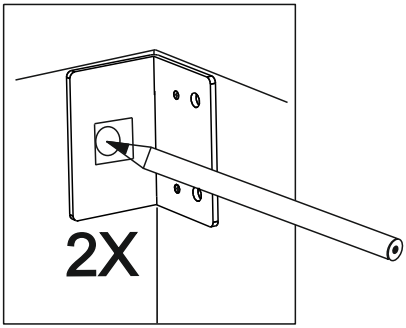

14

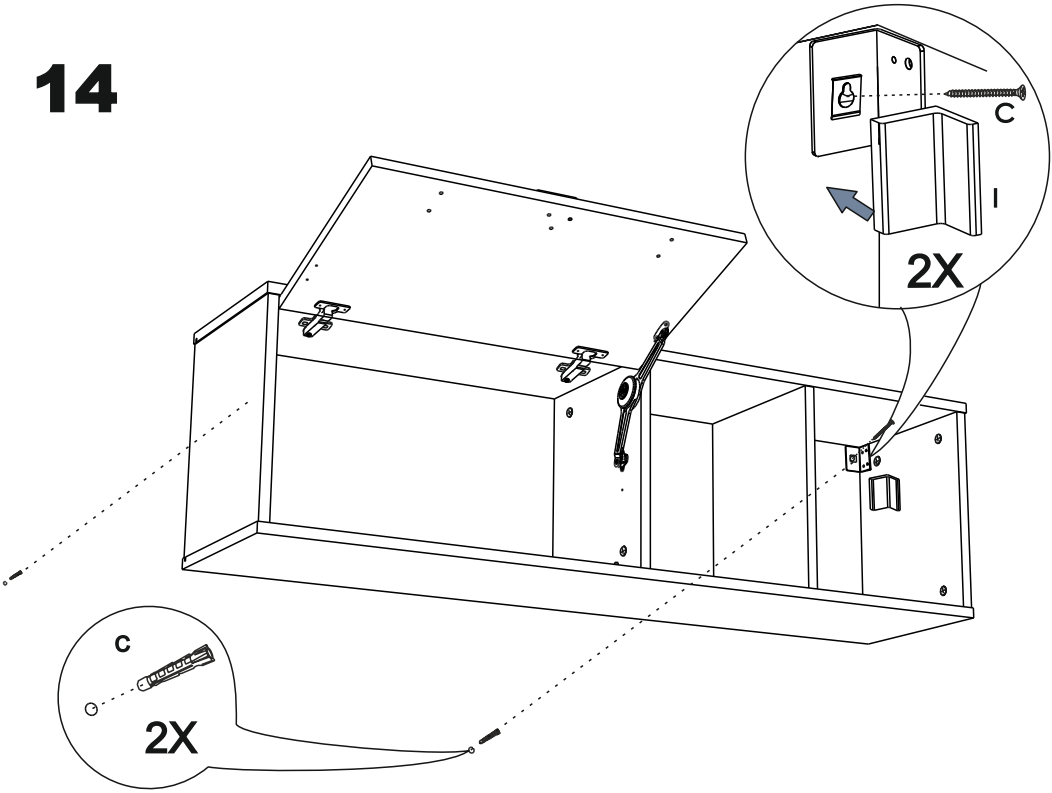

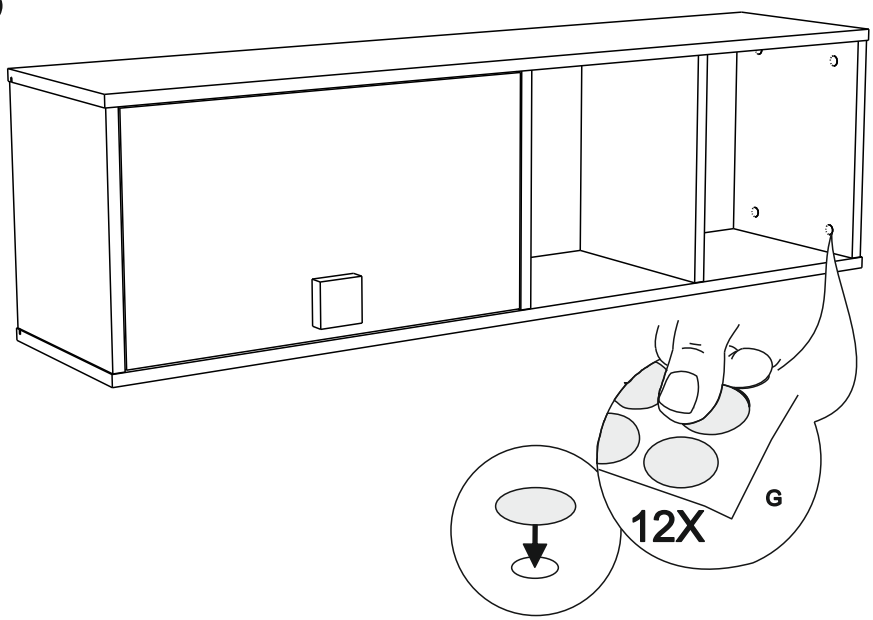

3. Рекомендации по эксплуатации и обслуживанию

Сборка изделия должна проводиться в порядке, изложенном в настоящем руководстве. Удаление пыли с изделия следует проводить сухой мягкой салфеткой. Во избежание деформации деталей и изменения цвета изделия не устанавливать мебель на прямом солнечном свете.

В новой мебели может присутствовать специфичный запах, который является безопасным для здоровья, жизни и соответствует нормам: ГОСТ 30255-2014, ТР ТС 025/2012 ст.5 п.3. Для его устранения рекомендуется проветривать мебель в первые дни эксплуатации.

При эксплуатации изделия З А П Р Е Щ А Е Т С Я :

1) устанавливать мебель вблизи отопительных приборов, вплотную к сырым стенам и в помещениях с относительной влажностью более 70%;
2) применять химические чистящие средства для уборки мебели.

4. Гарантии изготовителя

4.1 Гарантийный срок эксплуатации изделия - 18 месяцев со дня продажи магазином. В период гарантийного срока изготовитель гарантирует ремонт изделий или их замену, если потребителем не нарушены правила эксплуатации.

4.2 Изготовитель оставляет за собой право вносить изменения в конструкцию изделия, не ухудшая его конструктивные и эксплуатационные характеристики.

ООО "Фабрика 38"
Россия, 426010, Удмуртская Республика, г.Ижевск, ул. Саратовская, д.37А
Тел./факс +7(3412)74-29-81 zakaz@38fabrika.ru https://fabrika38.com