ФАБРИКА МЕБЕЛИ 38 ПОПУГАЕВ

Стеллаж открытый.
Комплект «Твист Олли»
Руководство по сборке и эксплуатации изделия.

Сборку изделия должен производить квалифицированный сборщик.

1. Назначение изделия.

1.1 Стеллаж предназначен для хранения книг и игрушек.

2. Внешний вид и габариты изделия.

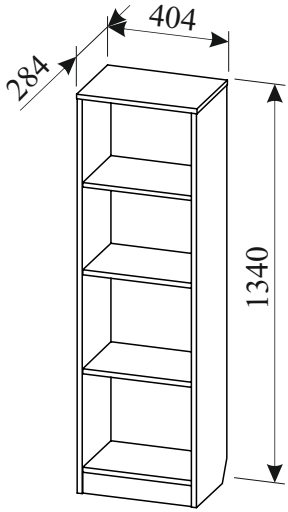

3. Рекомендации по эксплуатации и обслуживанию

Сборка изделия должна проводиться в порядке, изложенном в настоящем руководстве. Удаление пыли с изделия следует проводить сухой мягкой салфеткой. Во избежание деформации деталей и изменения цвета изделия не устанавливать мебель на прямом солнечном свете.

В новой мебели может присутствовать специфичный запах, который является безопасным для здоровья, жизни и соответствует нормам: ГОСТ 30255-2014, ТР ТС 025/2012 ст.5 п.3.

Для его устранения рекомендуется проветривать мебель в первые дни эксплуатации.

При эксплуатации изделия **З А П Р Е Щ А Е Т С Я** :

1) устанавливать мебель вблизи отопительных приборов, вплотную к сырым стенам и в помещениях с относительной влажностью более 70%;
2) применять химические чистящие средства для уборки мебели.

4. Гарантии изготовителя

4.1 Гарантийный срок эксплуатации изделия - 18 месяцев со дня продажи магазином. В период гарантийного срока изготовитель гарантирует ремонт изделий или их замену, если потребителем не нарушены правила эксплуатации.

4.2 Изготовитель оставляет за собой право вносить изменения в конструкцию изделия, не ухудшая его конструктивные и эксплуатационные характеристики.

5. Комплектация изделия.

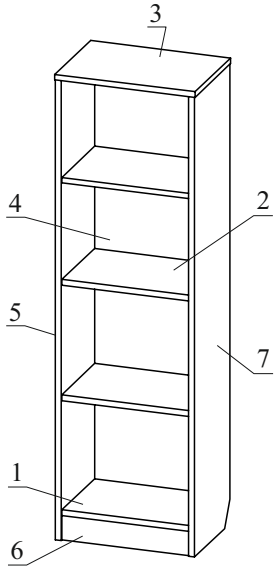

№ дет.	Наименование детали	Длина	Ширина	Толщина	Кол-во
		мм.			
1	Дно	367	278	16	1
2	Полка	367	261	16	3
3	Крышка	404	284	16	1
4	Задняя стенка	1237	367	16	1
5, 7	Стенка боковая	1324	280	16	2
6	Цоколь	70	367	16	1
	Руководство по эксплуатации				1
	Комплект фурнитуры				1

6. Комплектация фурнитуры

Эксцентрик	Заглушка для эксцентрика	Подпятник	Саморез 2,5х20 (для ДВП, подпятника)
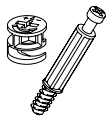			
33 шт	33 шт	4 шт	8 шт

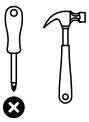

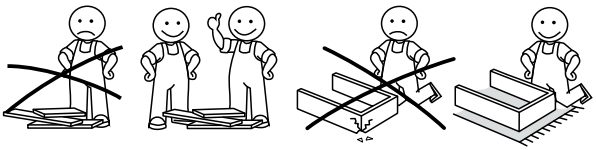

7. Установка фурнитуры.

7.1. Вставьте эксцентрики в отверстия ⌀15x13 на деталях 1,2,4, 5, 6 и 7.

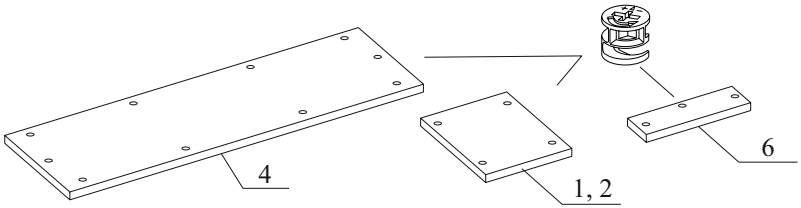

7.2. Установите дюбеля для эксцентриков в детали 1, 3, 5 и 7.

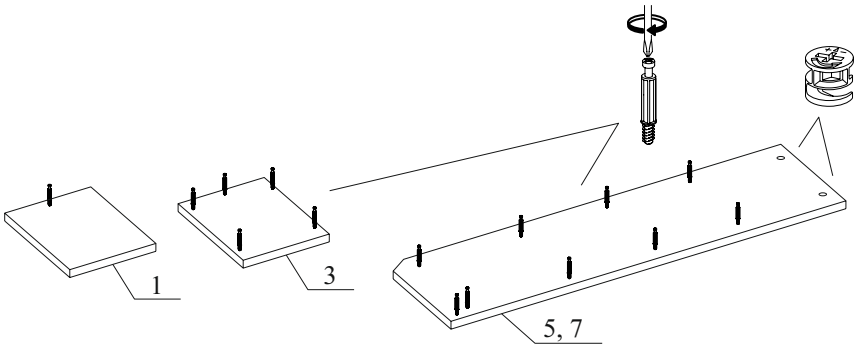

8. Сборка. ВНИМАНИЕ! При сборке избегать неосторожных ударов и излишних усилий. Сборку производить в горизонтальном положении.

8.1. Закрепите к детали 1 детали 6 и 4 затянув эксцентрики.

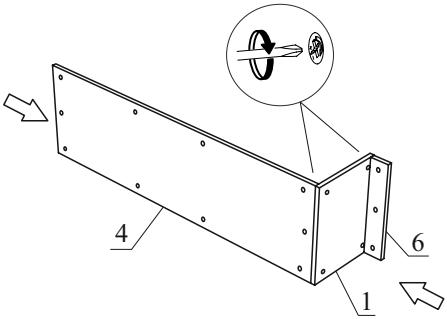

8.2. Закрепите к детали 7 детали 1, 6 и 4 затянув эксцентрики.

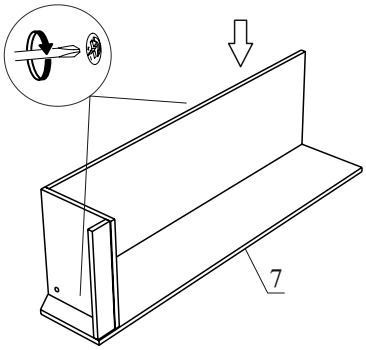

8.3. Закрепите деталь 2 затянув эксцентрики.

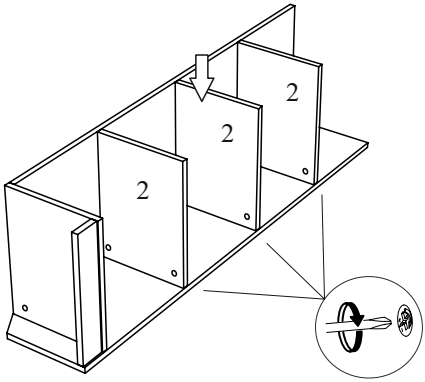

8.4. Закрепите деталь 5 затянув эксцентрики.

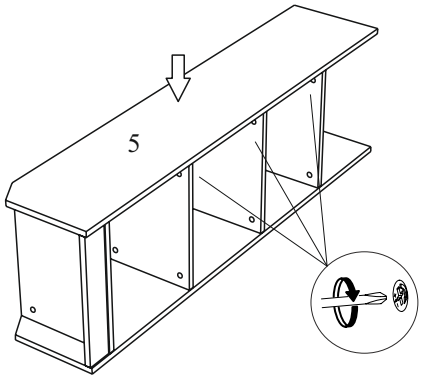

8.5. Закрепите подпятники с помощью шурупов 2,5х20.

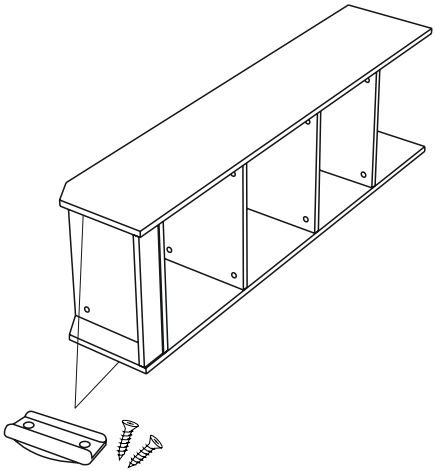

8.6. Аккуратно установите стеллаж в вертикальное положение и закрепите деталь 3 затянув эксцентрики..

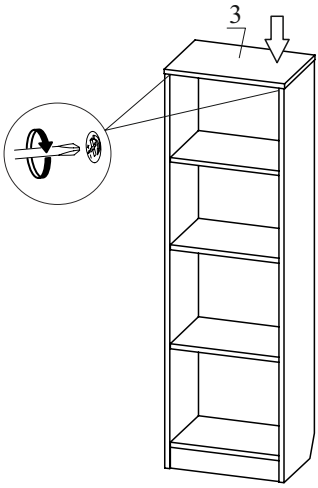

ОТК_____

ООО "Фабрика 38"
Россия, Удмуртская Республика, г.Ижевск, ул. Саратовская, д.37А
Тел./факс (3412) 74-29-81 zakaz@38fabrika.ru https://fabrika38.com