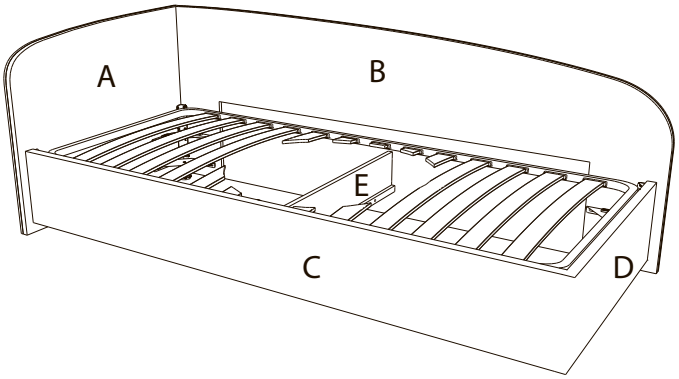

Инструкция по сборке кровати Paola

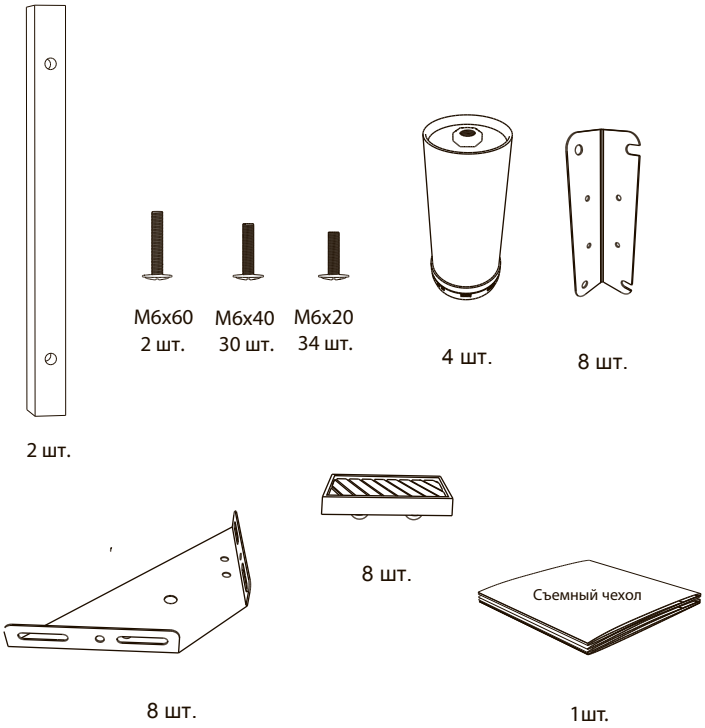

1

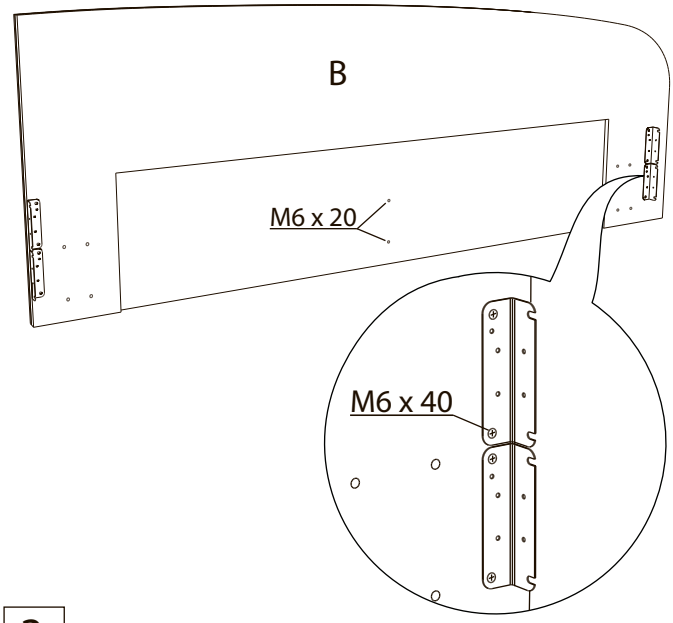

2

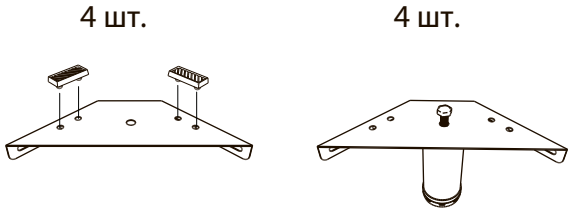

3

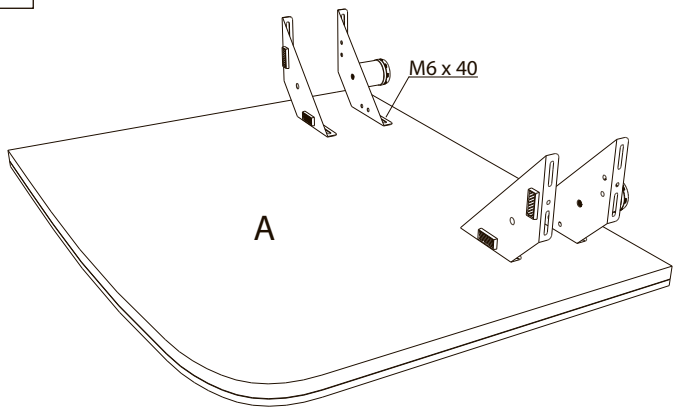

4

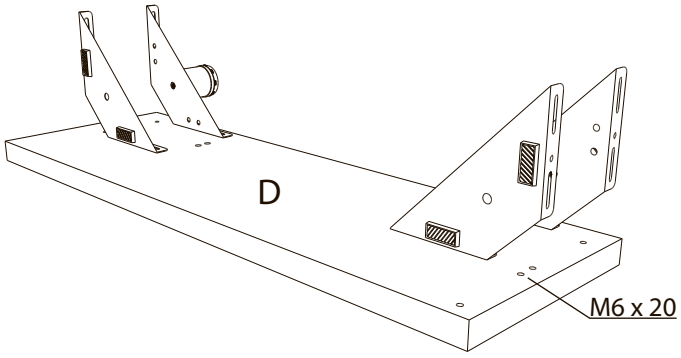

5

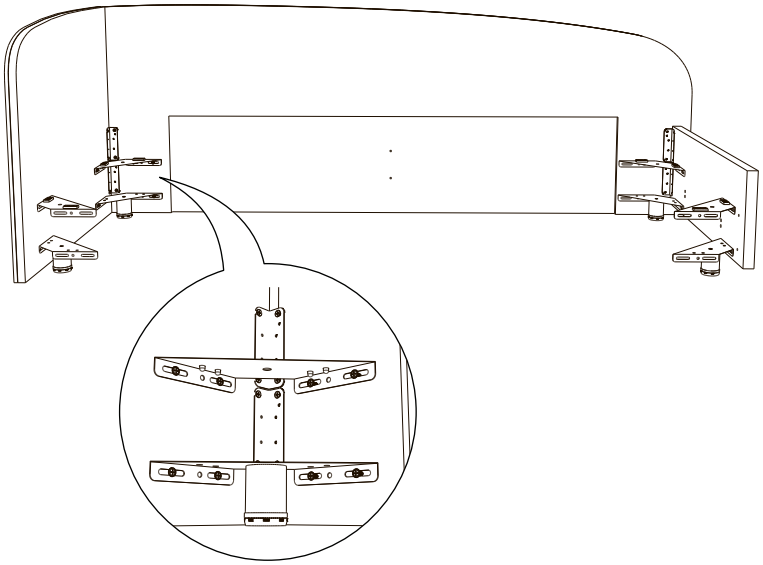

6

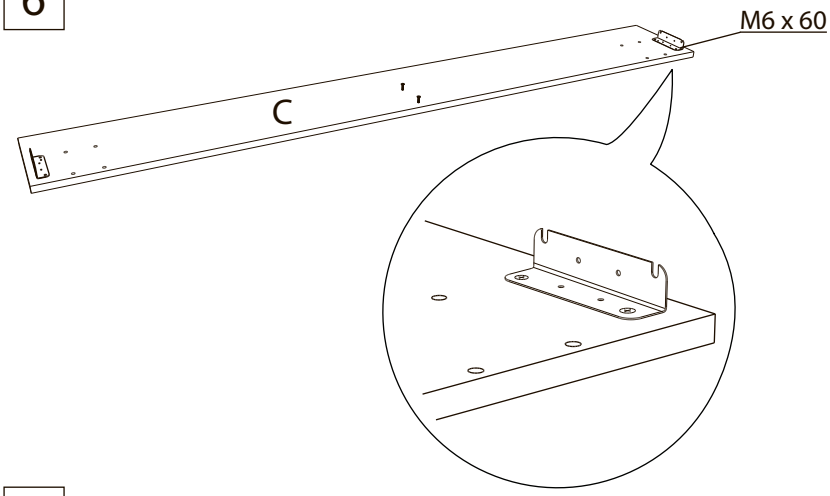

7

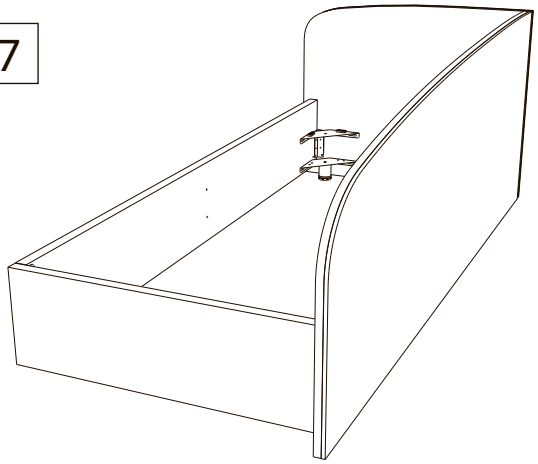

8

Планка 2 шт.
124,5 см. - при ширине 120 см.
94,5 см. - при ширине 90 см.
84,5 см. - при ширине 80 см.

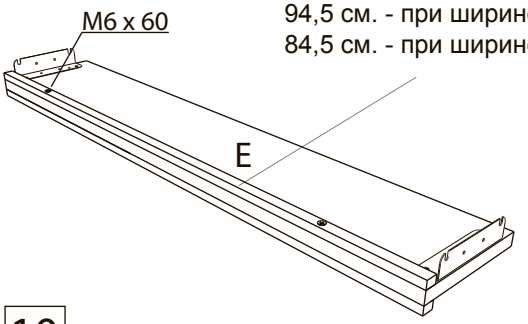

9

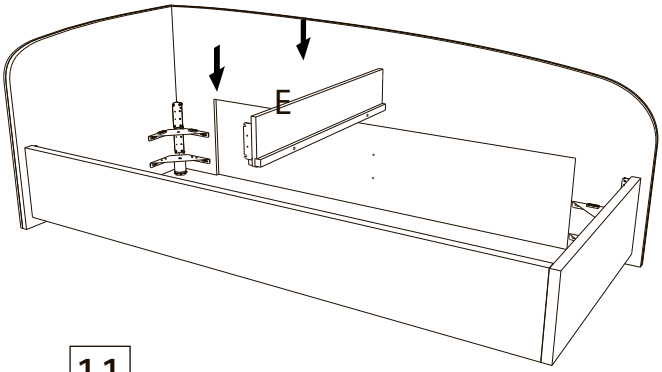

10

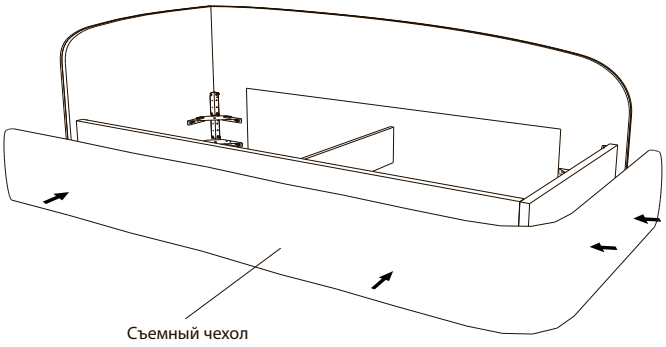
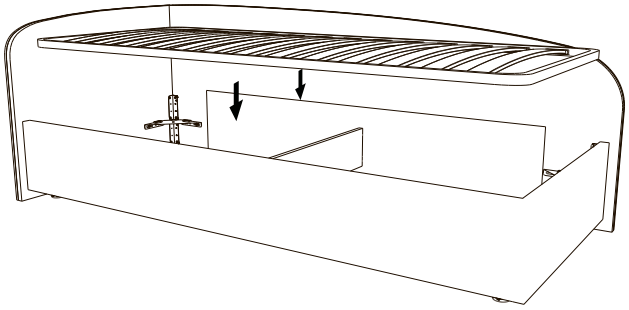
11