ФАБРИКА МЕБЕЛИ 38 ПОПУГАЕВ

Полка 3 куба с фасадом .
Комплект «НьюТон»
Руководство по сборке и эксплуатации изделия.

Сборку изделия должен производить квалифицированный сборщик.

1. Назначение изделия.

1.1 Полка предназначена для хранения вещей.

2. Внешний вид и габариты изделия.

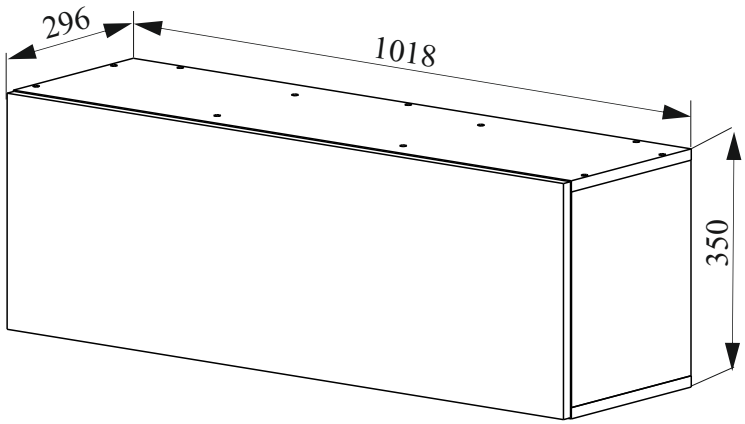

3. Рекомендации по эксплуатации и обслуживанию

Качество и комплектность изделия рекомендуется проверять в магазине при покупке в распакованном виде. Сборка изделия должна проводиться в порядке, изложенном в настоящем руководстве. Удаление пыли с изделия следует проводить слегка влажной мягкой салфеткой. Во избежание деформации деталей и изменения цвета изделия не устанавливать мебель на прямом солнечном свете.

При эксплуатации изделия **З А П Р Е Щ А Е Т С Я** :

1) устанавливать мебель вблизи отопительных приборов, вплотную к сырым стенам и в помещениях с относительной влажностью более 70%;
2) применять химические чистящие средства для уборки мебели.

4. Гарантии изготовителя

4.1 Гарантийный срок эксплуатации изделия - 18 месяцев со дня продажи магазином. В период гарантийного срока изготовитель гарантирует ремонт изделий или их замену, если потребителем не нарушены правила эксплуатации.

4.2 Изготовитель оставляет за собой право вносить изменения в конструкцию изделия, не ухудшая его конструктивные и эксплуатационные характеристики.

5. Комплектация изделия.

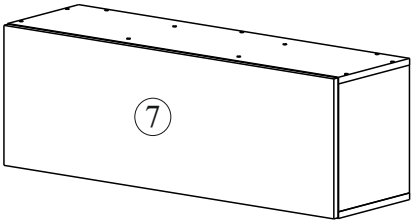

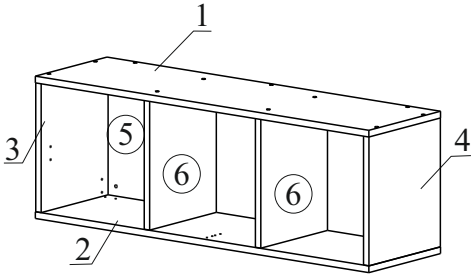

№ дет.	Наименование детали	Длина	Ширина	Толщина	Кол-во
		мм.			
1	Крыша	1018	280	16	1
2	Дно	1018	280	16	1
3	Боковина левая	317	279	16	1
4	Боковина правая	317	279	16	1
5	Задняя стенка	317	984	16	1
6	Перегородка	317	261	16	2
7	Фасад	347	1015	16	1
	Руководство по эксплуатации				1
	Комплект фурнитуры				1

6. Комплектация фурнитуры

Заглушка для евровинта 22 шт	Евровинт 7х50 (для ДСП 16 мм) 24 шт	Навес для шкафов 2 компл	Ключ для евровинтов 1 шт
Саморез 3,5х16- 8 шт Саморез 4х16- 16 шт	Дюбель 8х50 2 шт	Push to open 1 шт	Петля накладная 3 шт
Барный кронштейн 1 компл			

7. Установка фурнитуры.

7.1 Установите петли и ответную планку для Push to open с помощью саморезов 4х16 на деталь 7.

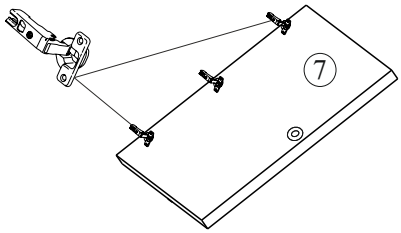

7.1 Установите Push to open с помощью саморезов 3,5х16 на деталь 2.

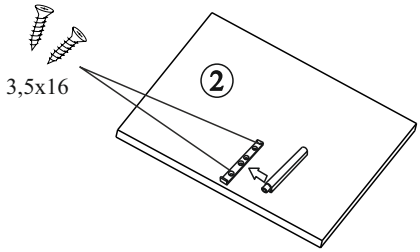

8. Сборка. ВНИМАНИЕ! При сборке избегать неосторожных ударов и излишних усилий. Сборку производить в горизонтальном положении.

8.1. Соедините детали 1,2,3,4,5 и 6 с помощью конфирматов. Вставьте заглушки.

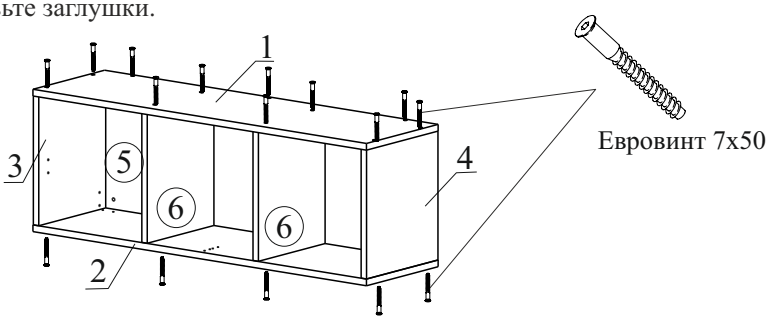

8.2. Перед установкой навесов для шкафов необходимо определить нужное положение полки (горизонтальное или вертикальное) поворачивая полку на 90 градусов. С помощью саморезов 4х16 установите навесы.

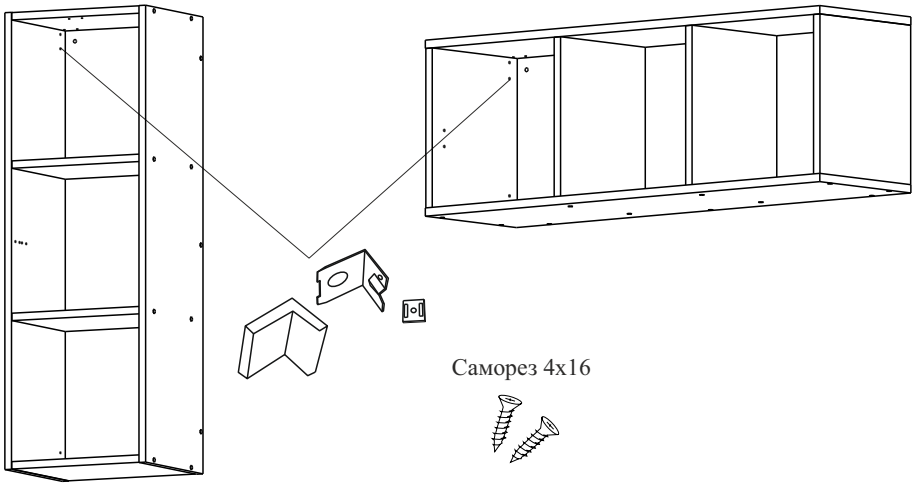

8.3. Установите дверь (дет. 7) с согласно схеме с помощью саморезов 4х16, отрегулируя петли так, чтобы между фасадом и корпусом остался зазор 2,5 мм.
При вертикальном расположении полки кронштейн не устанавливать

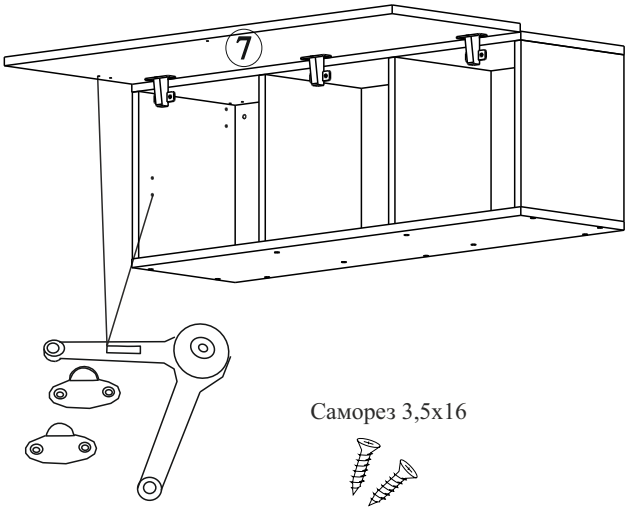

Саморез 3,5х16

ОТК_____

ООО "Фабрика 38"
Россия, Удмуртская Республика, г.Ижевск, ул. Саратовская, д.37А
Тел./факс (3412) 74-29-81 38popugaev@sign.izhnet.ru www.mebel-sign.ru