ФАБРИКА МЕБЕЛИ 38 ПОПУГАЕВ

Стол угловой.
Комплект «Классика»
Руководство по сборке и эксплуатации изделия.

Сборку изделия должен производить квалифицированный сборщик.

1. Назначение изделия.

1.1. Стол предназначен для организации рабочего и учебного процесса.

2. Внешний вид и габариты изделия.

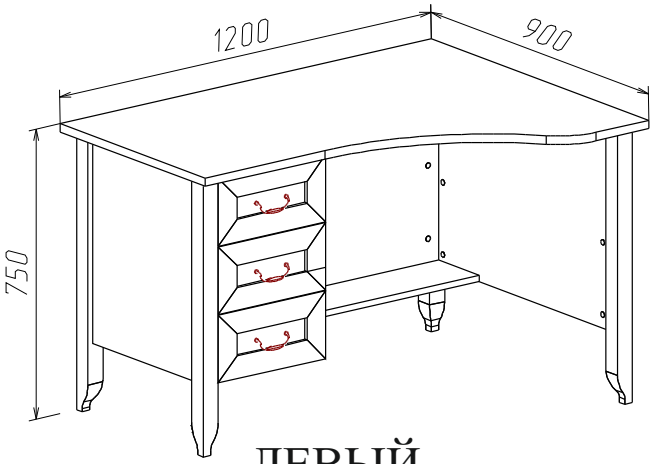

ЛЕВЫЙ

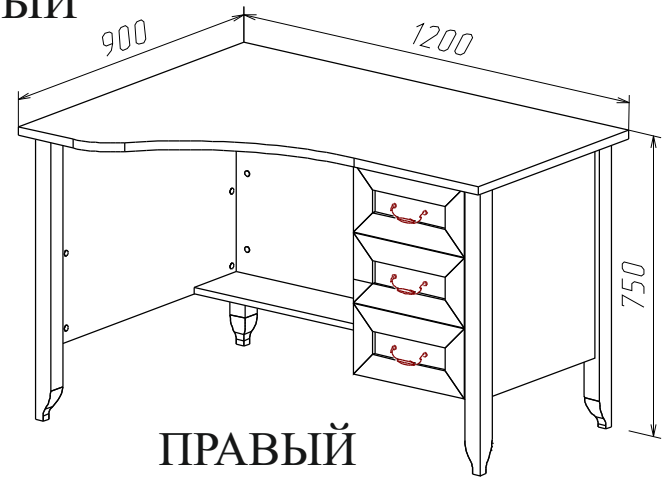

ПРАВЫЙ

Изготовитель оставляет за собой право вносить изменения в конструкцию изделия, не ухудшая его конструктивные и эксплуатационные характеристики.

3. Комплектация изделия.

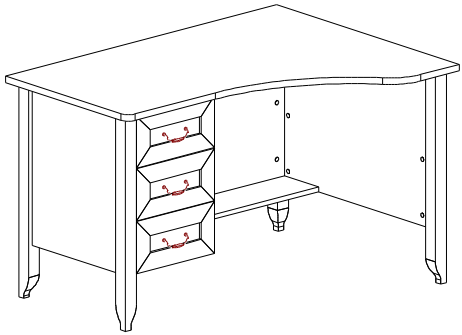

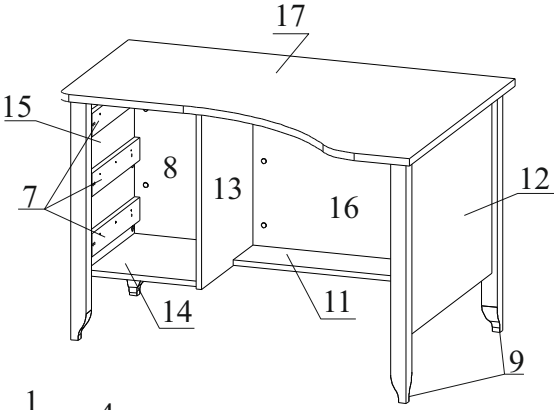

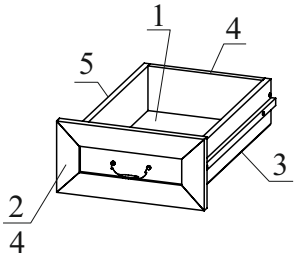

№ дет.	Наименование детали	Длина	Ширина	Толщина	Кол-во
		мм.			
1	Дно ящика	398	308	3	3
2	Фасад ящика	347	180	22	3
3, 5	Боковина ящика	400	100	16	6
4	Фальш-панель ящика	277	100	16	6
7	Планка под направляющую	70	410	16	3
8	Задняя стенка	351	548	16	1
9	Ножка стола	733	48	48	4
11	Полка	721	184	16	1
12	Боковина стола	548	729	16	1
13	Перегородка	548	454	16	1
14	Дно тумбы	412	351	16	1
15	Боковина стола	548	429	16	1
16	Задняя стенка	721	531	16	1
17	Столешница	1200	900	22	1
	Руководство по эксплуатации				1
	Комплект фурнитуры				1

4. Комплектация фурнитуры

Евровинт 7х50 (для ДСП 16мм) 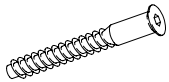 21 шт	Заглушка для евровинта 21 шт	Эксцентрик 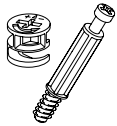 50 шт	Заглушка для эксцентрика 50 шт
Саморез 2,5х20 (для ДВП и подпятника) 42 шт	Саморез 3,5х16 (для направляющих) 42 шт	Саморез 4х30 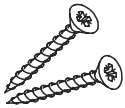 9 шт	Винт М4х14 6 шт
Ручка-скоба 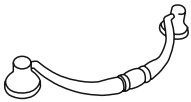 3 шт	Направляющая шариковая 400 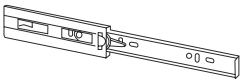 3 шт	Подпятник войлочный 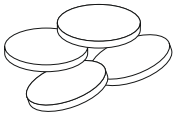 4 шт	Ключ для евровинтов 1 шт

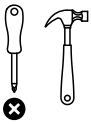

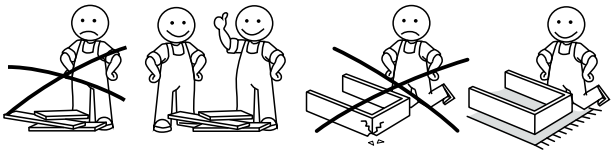

5. Установка фурнитуры.

5.1. Установите дюбеля для эксцентрика в детали 9. Вставьте в отверстия ϕ15х13 на деталях 12 и 15 эксцентрики.

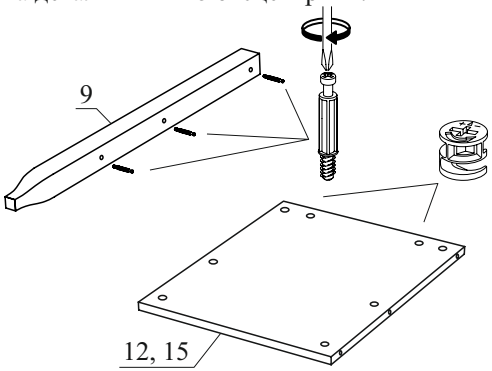

5.2. Закрепите детали 9 к деталям 12 и 15 затянув эксцентрики.

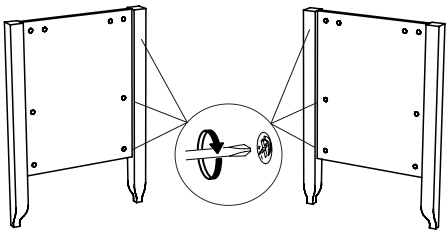

5.3. Закрепите детали 7 к детали 15 с помощью саморезов 4х30.

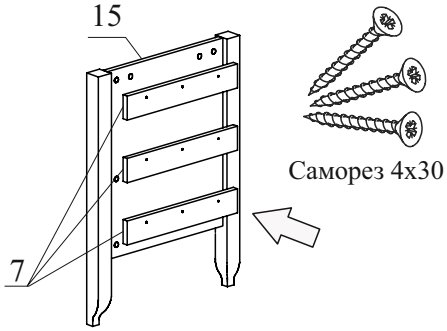

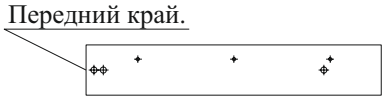

Положение детали 7.

5.4. С помощью рычажка разделите направляющие, внешнюю часть закрепите на деталях 7 с помощью шурупов 3,5х16. Закрепите дюбеля для эксцентриков.

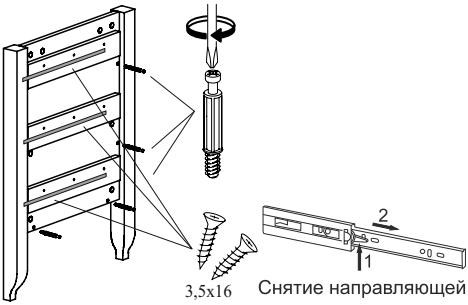

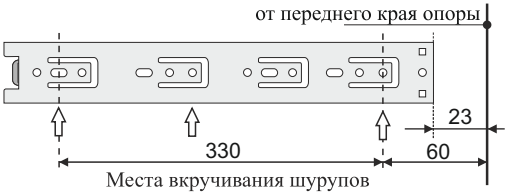

ВНИМАНИЕ! В зависимости от производителя направляющих места вкручивания шурупов могут отличаться. Необходимо выровнять направляющие по краю детали.

5.5. С помощью рычажка разделите направляющие, внешнюю часть закрепите на детали 13 с помощью шурупов 3,5х16. Закрепите дюбеля для эксцентриков. Вставьте эксцентрики в отверстия ϕ15х13.

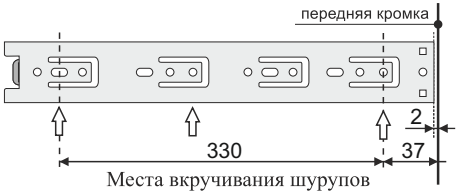

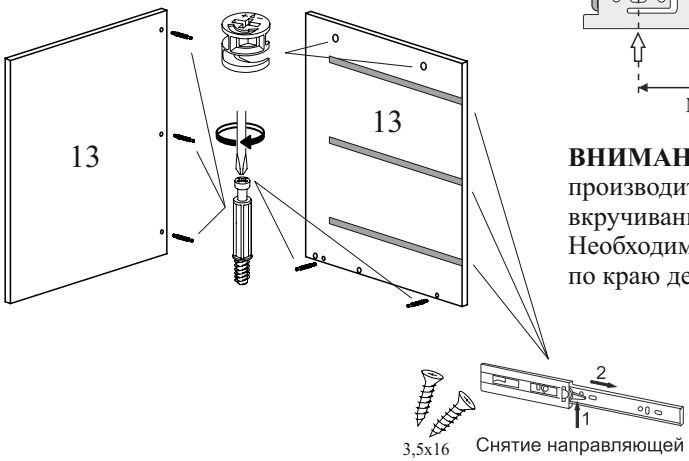

ВНИМАНИЕ! В зависимости от производителя направляющих места вкручивания шурупов могут отличаться. Необходимо выровнять направляющие по краю детали.

5.6. Вставьте эксцентрики в отверстия ϕ15x13.

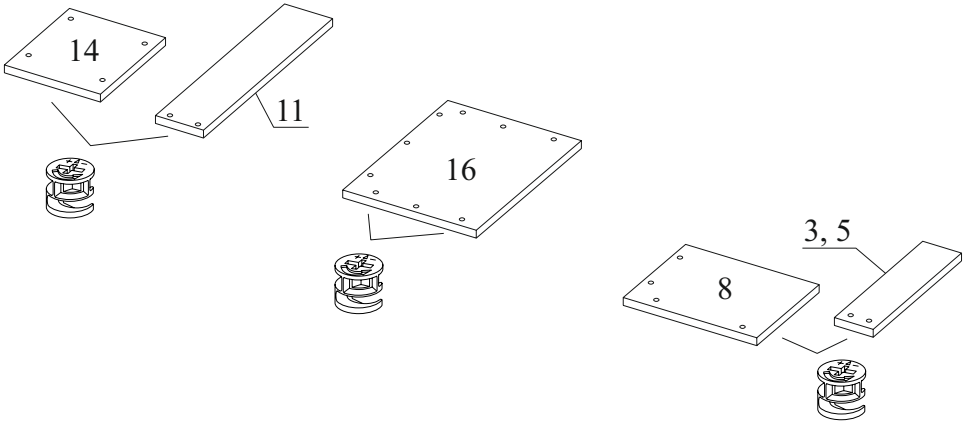

5.6. Закрепите дюбеля для эксцентриков. К фасадам ящиков (дет. 2) закрепите ручки.

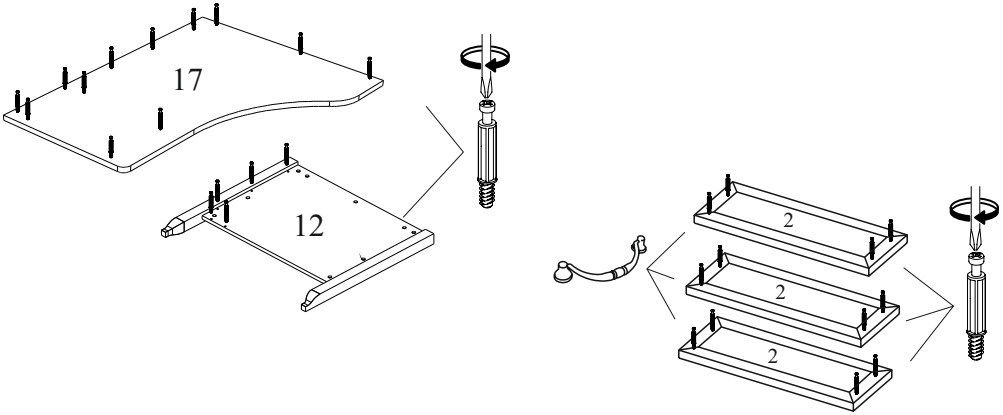

6. Сборка ящика. ВНИМАНИЕ! При сборке избегать неосторожных ударов и излишних усилий. Сборку производить в горизонтальном положении.

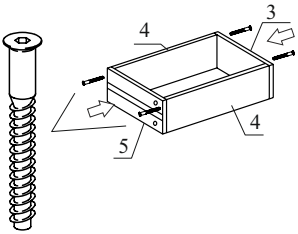

6.1. Закрепите детали 3, 5 и 4 с помощью евровинтов 7x50

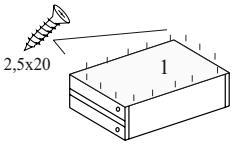

6.2. Выровняйте диагонали ящика, закрепите дно ящика ДВП на шурупы 2,5x20.

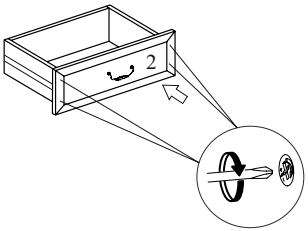

6.3. Закрепите к ящику фасад и затяните эксцентрики.

6.4. Закрепите внутреннюю часть направляющих к деталям 3 и 5 с помощью шурупов 3,5x16.

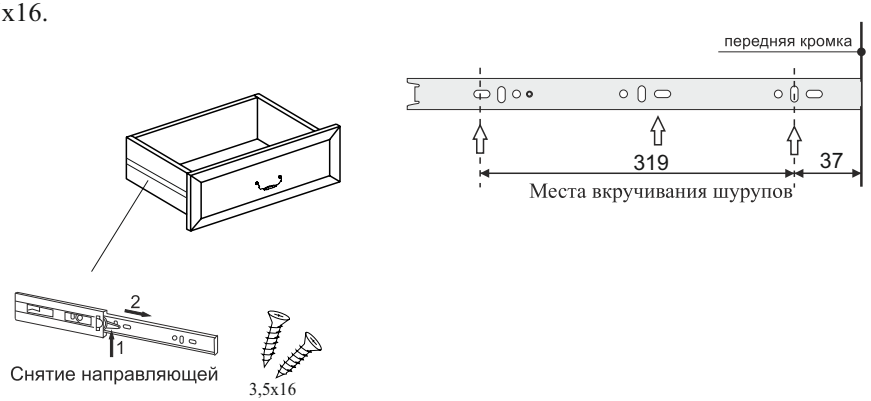

ВНИМАНИЕ! В зависимости от производителя направляющих места вкручивания шурупов могут отличаться. Необходимо выровнять направляющие по краю детали.

7. Сборка стола.

ВНИМАНИЕ! При сборке избегать неосторожных ударов и излишних усилий. Сборку производить в горизонтальном положении.

7.1. Закрепите деталь 11 к детали 13 с помощью евровинтов 7x50.

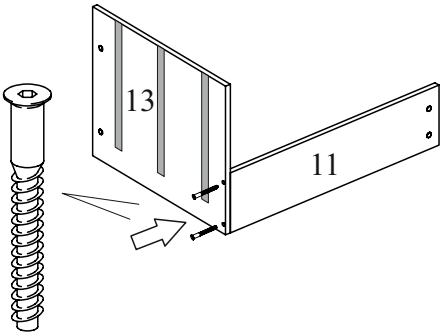

7.2. Закрепите деталь 8 к детали 13 с помощью евровинтов 7x50.

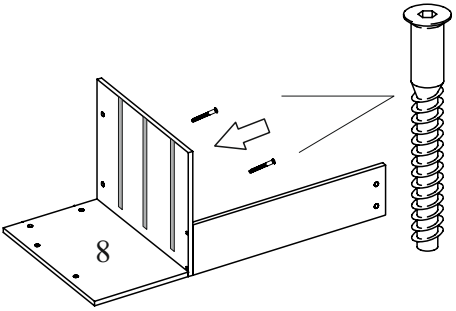

7.3. Закрепите деталь 14 к детали 8 с помощью евровинтов 7x50, а к детали 13 - затянув эксцентрики.

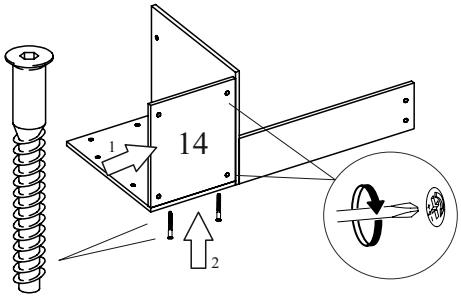

7.4. Закрепите деталь 16 к детали 11 с помощью евровинтов 7x50, а к детали 13 - затянув эксцентрики.

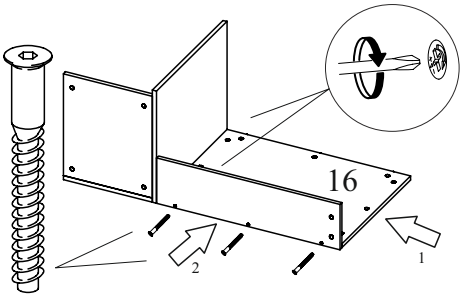

7.5. Закрепите боковины стола к деталям 4, 8, 11 и 12 затянув эксцентрики. Приклейте подпятники войлочные.

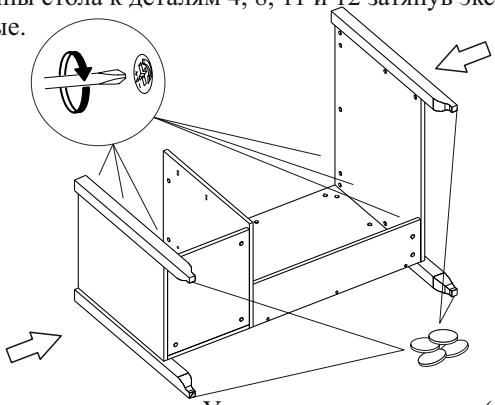

7.6. Аккуратно поставьте стол на ноги. Установите столешницу (дет. 17) и затяните эксцентрики.

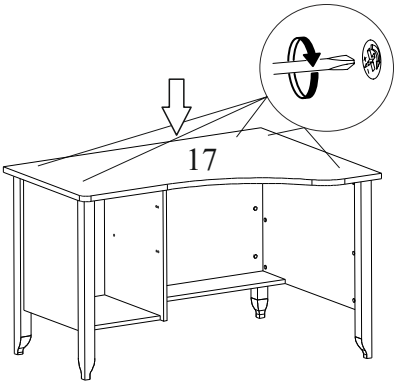

7.7. Вставьте ящики **не применяя больших усилий**.

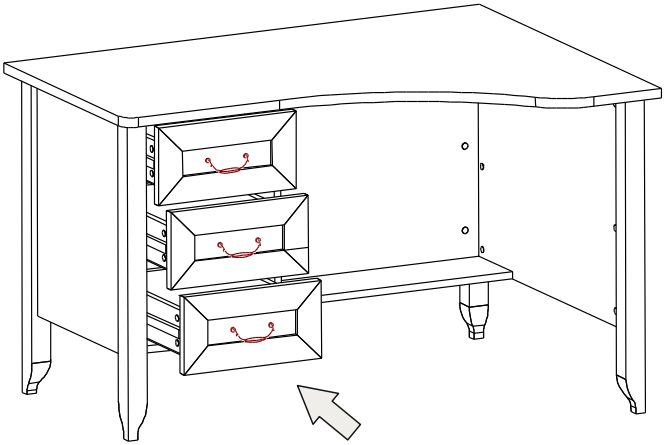

7.8. Установить пластмассовые заглушки на шляпки евровинтов и головки эксцентриков на видимых поверхностях изделия.

8. Рекомендации по эксплуатации и обслуживанию

Качество и комплектность изделия рекомендуется проверять в магазине при покупке в распакованном виде. Сборка изделия должна проводиться в порядке, изложенном в настоящем руководстве. Удаление пыли с изделия следует проводить слегка влажной мягкой салфеткой. Во избежание деформации деталей и изменения цвета изделия не устанавливать мебель на прямом солнечном свете.

При эксплуатации изделия **З А П Р Е Щ А Е Т С Я** :

1) устанавливать мебель вблизи отопительных приборов, вплотную к сырым стенам и в помещениях с относительной влажностью более 70%;
2) применять химические чистящие средства для уборки мебели.

9. Гарантии изготовителя

9.1 Гарантийный срок эксплуатации изделия - 18 месяцев со дня продажи магазином. В период гарантийного срока изготовитель гарантирует ремонт изделий или их замену, если потребителем не нарушены правила эксплуатации.

9.2 Изготовитель оставляет за собой право вносить изменения в конструкцию изделия, не ухудшая его конструктивные и эксплуатационные характеристики.

ОТК_____

ООО "Фабрика 38"
Россия, Удмуртская Республика, г.Ижевск, ул. Саратовская, д.37А
Тел./факс (3412) 74-29-81 38popugaev@sign.izhnet.ru www.mebel-sign.ru