НьюТон

EAC

ПОЛКА КУБ

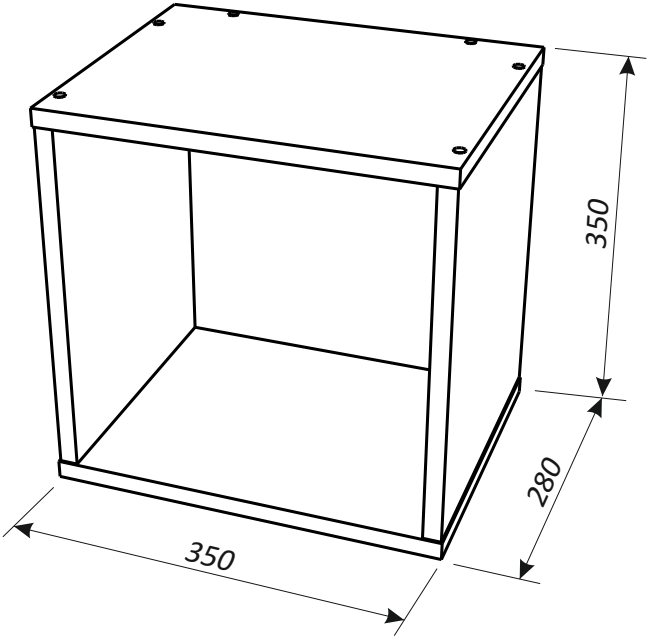

fabrika38.com

ФАБРИКА МЕБЕЛИ 38 ПОПУГАЕВ

Полка Куб.
Комплект «НьюТон»
Руководство по сборке и эксплуатации изделия.

Сборку изделия должен производить квалифицированный сборщик.

1. Назначение изделия.
   Полка предназначена для хранения вещей.

2. Комплектация изделия.

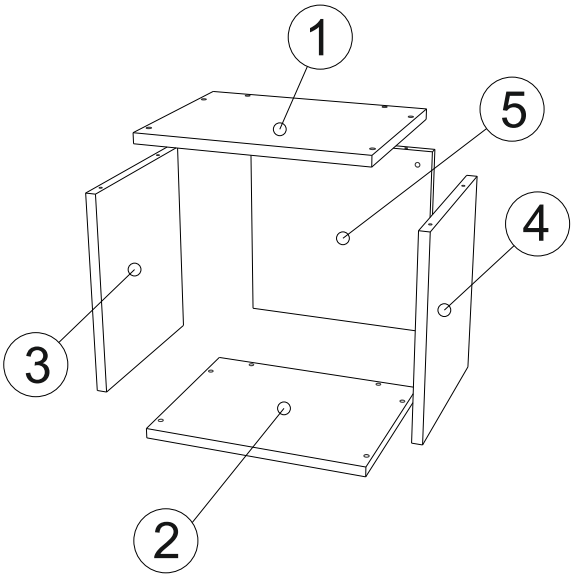

№ дет.	Наименование детали	Длина	Ширина	Толщина	Кол-во
		мм.			
1	Крыша	350	280	16	1
2	Дно	350	280	16	1
3	Боковина левая	316	279	16	1
4	Боковина правая	316	279	16	1
5	Задняя стенка	316	316	16	1
	Руководство по эксплуатации				1
	Комплект фурнитуры				1

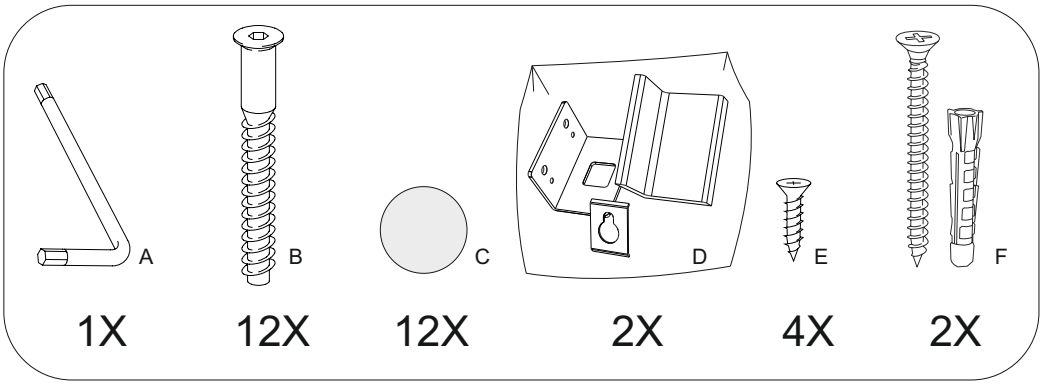

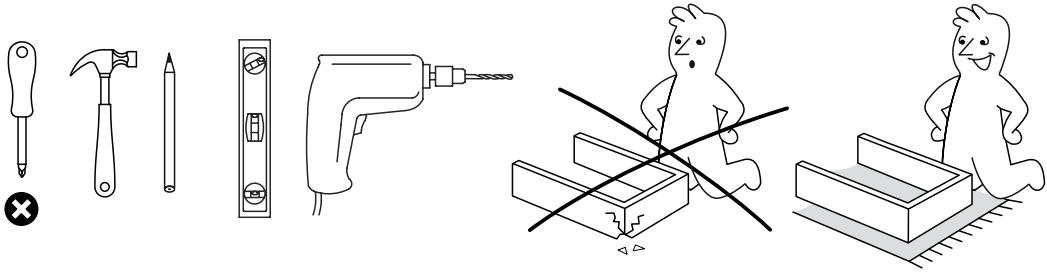

1

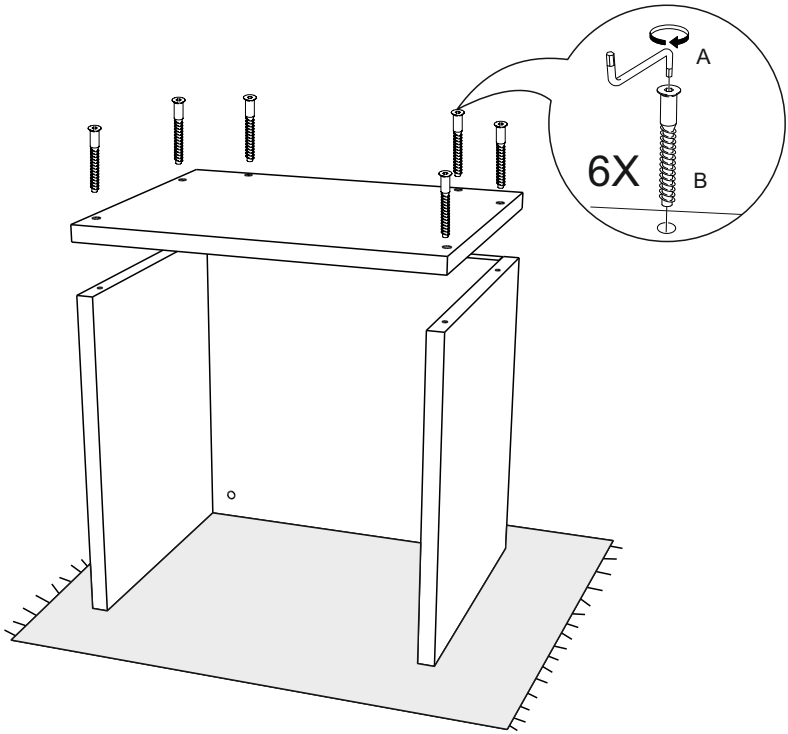

2

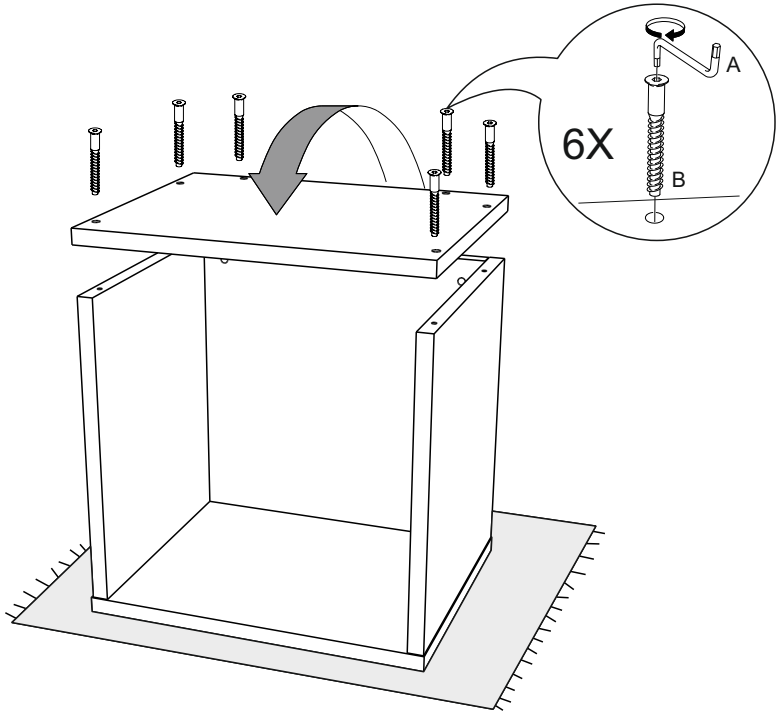

3

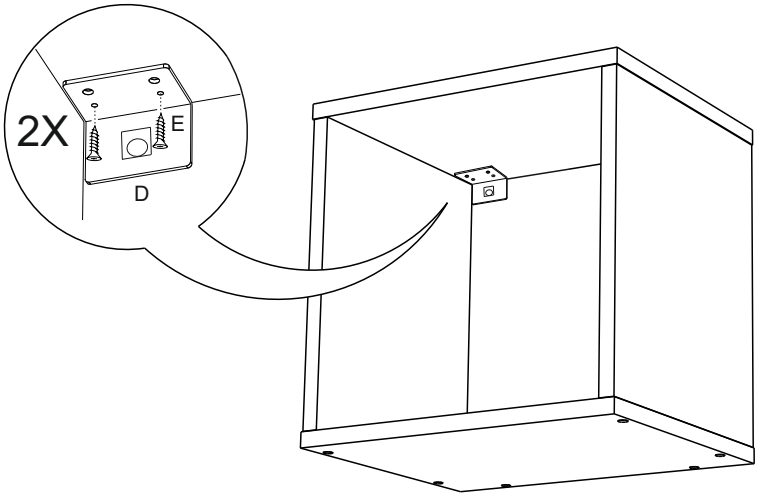

4

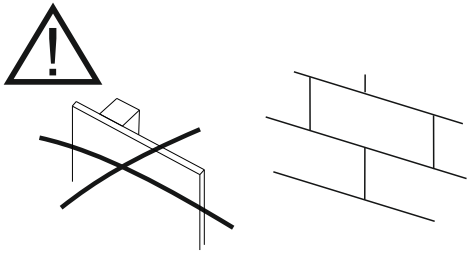

ВНИМАНИЕ!
Крепеж F не предназначен для гипсокартонных стен!

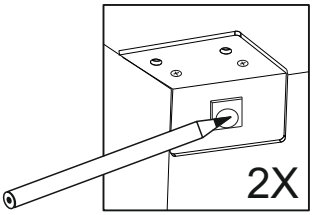

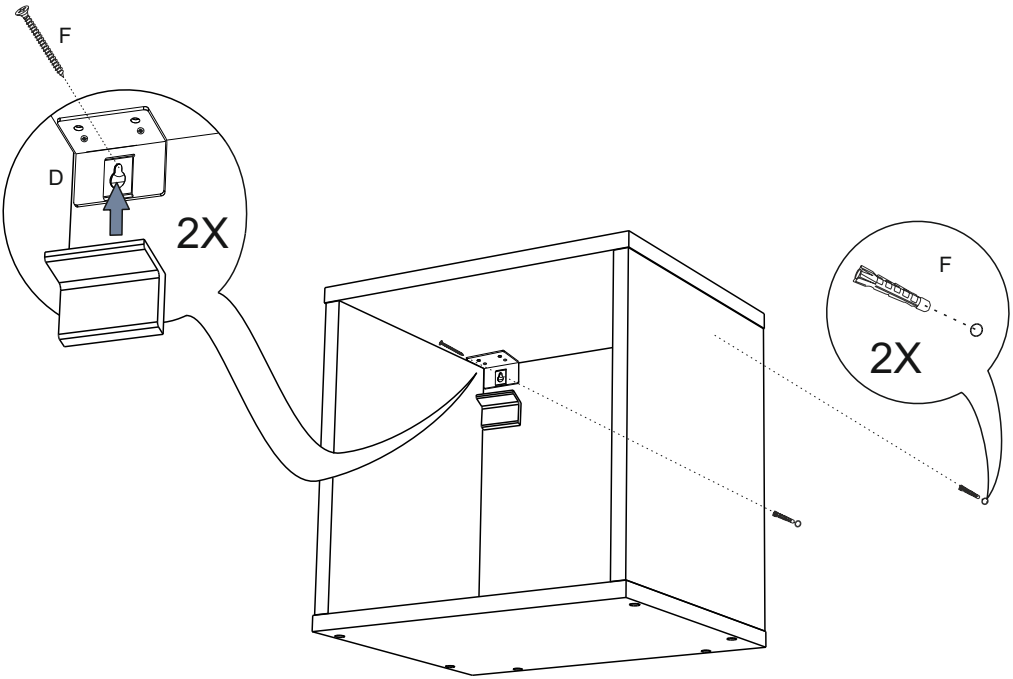

5

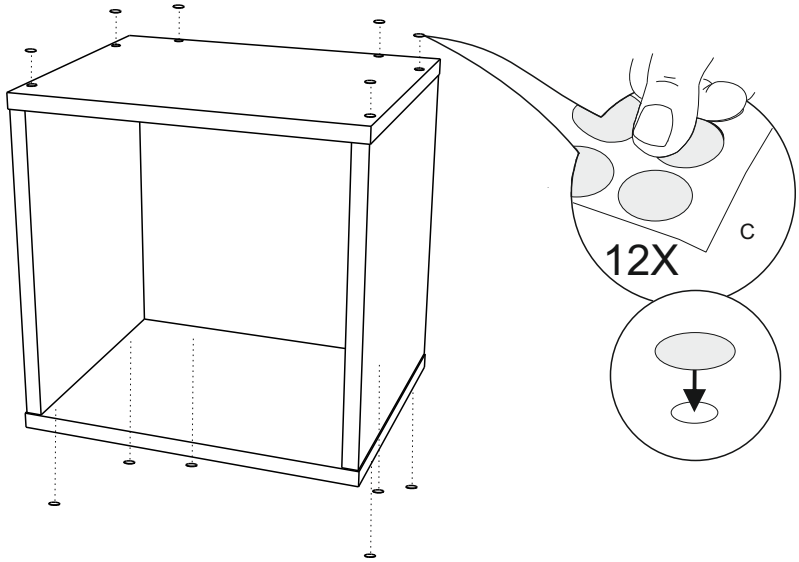

3. Рекомендации по эксплуатации и обслуживанию

Сборка изделия должна проводиться в порядке, изложенном в настоящем руководстве. Удаление пыли с изделия следует проводить слегка влажной мягкой салфеткой. Во избежание деформации деталей и изменения цвета изделия не устанавливать мебель на прямом солнечном свете.

При эксплуатации изделия З А П Р Е Щ А Е Т С Я :

1) устанавливать мебель вблизи отопительных приборов, вплотную к сырым стенам и в помещениях с относительной влажностью более 70%;
2) применять химические чистящие средства для уборки мебели.

4. Гарантии изготовителя

4.1 Гарантийный срок эксплуатации изделия - 18 месяцев со дня продажи магазином. В период гарантийного срока изготовитель гарантирует ремонт изделий или их замену, если потребителем не нарушены правила эксплуатации.

4.2 Изготовитель оставляет за собой право вносить изменения в конструкцию изделия, не ухудшая его конструктивные и эксплуатационные характеристики.

ООО "Фабрика 38"
Россия, 426010, Удмуртская Республика, г.Ижевск, ул. Саратовская, д.37А
Тел./факс +7(3412)74-29-81 zakaz@38fabrika.ru https://fabrika38.com