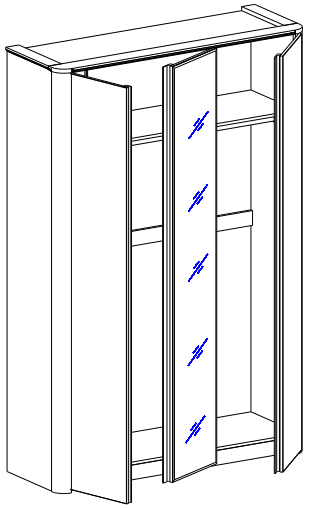

Доп. полки
(528x440)

Доп. полки
(932x440)

Шкаф 3-х дверн.
(1522x530x2300)

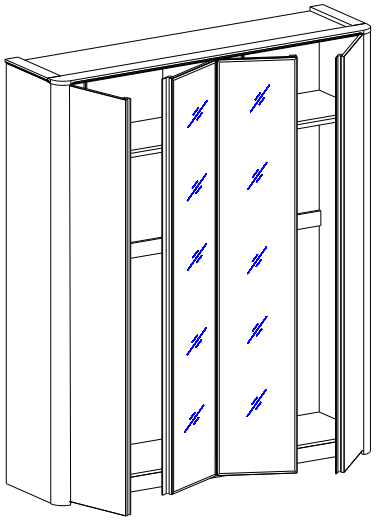

Доп. полки
(942x440)

Шкаф 4-х дверн.
(1954x530x2300)

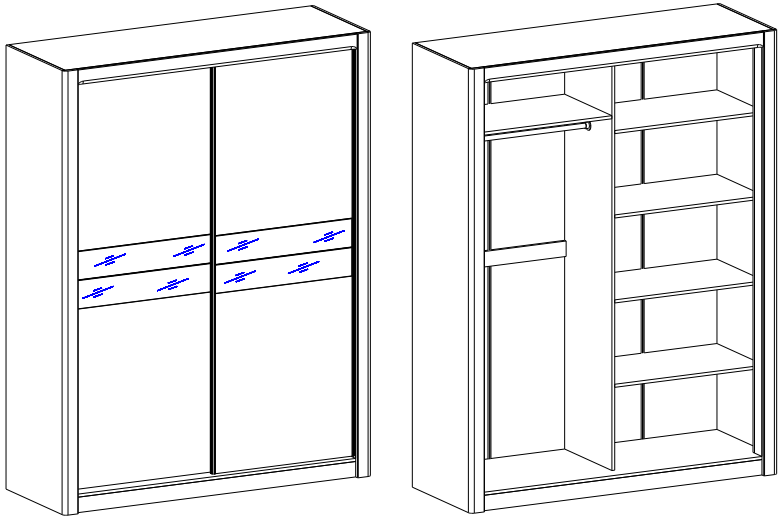

Шкаф-купе
(1752x630x2300)

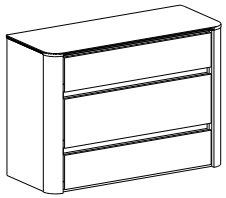

Комод малый
(1080x448x760)

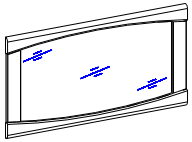

Зеркало
(1050x550)

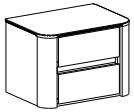

Тумбочка
(554x398x396)

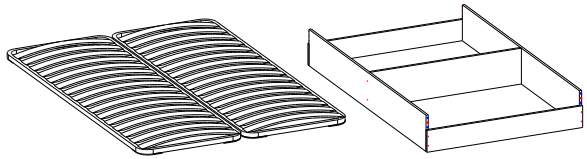

Ортопедическое основание 1400
(1400x2000x75)

Короб для подъемник 1400
(1110x1822x250)

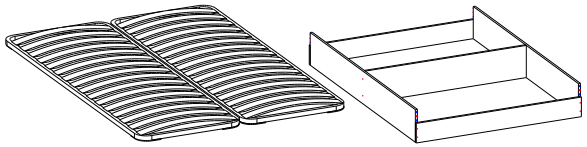

Ортопедическое основание 1600
(1600x2000x75)

Короб для подъемник 1600
(1310x1822x250)

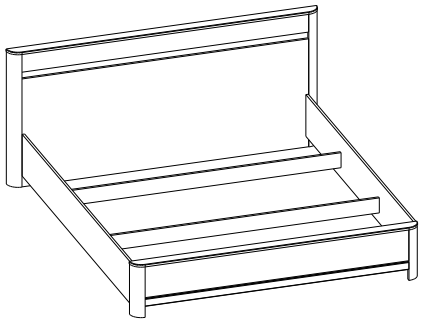

Кровать
(2000x2160x900)
с.м. 1800x2000

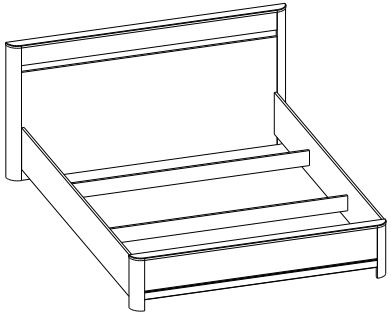

Кровать
(1800x2160x900)
с.м. 1600x2000

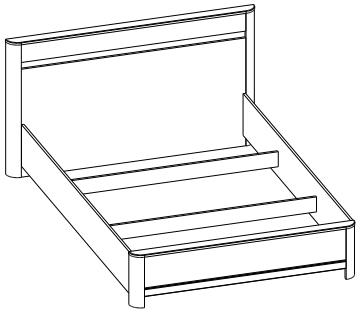

Кровать
(1600x2170x900)
с.м. 1400x2000

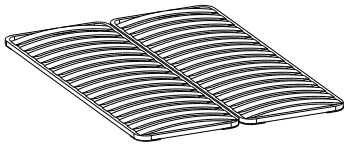

Ортопедическое основание 1800
(1800x2000x75)

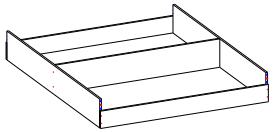

Короб для подъемник 1800
(1510x1822x250)